Sveiki atvykę į „Electrolux“ pasaulį! Dėkojame, kad pasirinkote mūsų prietaisą.



Siekdami tausoti, mes mažiname popieriaus naudojimą ir visas naudojimo instrukcijas pateikiame internete. Raskite visą naudojimo instrukciją adresu **electrolux.com/manuals**



Gaukite naudojimo patarimų, brošiūrų, trikčių šalinimo, aptarnavimo ir remonto informacijos adresu **electrolux.com/support**



Jūsų prietaisui skirtų priedų, eksploatacinių medžiagų ir originalių atsarginių dalių ieškokite čia: **electrolux.com/shop**

Galimi pakeitimai.

TURINYS

1. SAUGOS INFORMACIJA....213
2. SAUGOS INSTRUKCIJOS....215
3. GAMINIO APRAŠYMAS....218
4. TECHNINĖ INFORMACIJA....219
5. MONTAVIMAS....219
6. VALDYMO SKYDELIS....223
7. RATUKAS IR MYGTUKAI....225
8. PROGRAMOS....228
9. PROGRAMĖLĖ IR PAPILDOMOS PASLĖPTOS PROGRAMOS....233
10. „WI-FI“ NUSTATYMAS....233
11. NUSTATYMAI....236
12. KASDIENIS NAUDOJIMAS....237
13. VALYMAS IR PRIEŽIŪRA....240
14. SĄNAUDŲ VERTĖS....246
15. SPARTUSIS VADOVAS....248
16. APLINKOS APSAUGA....253

1. ⚠ SAUGOS INFORMACIJA

Prieš įrengdami ir naudodami prietaisą, atidžiai perskaitykite pateiktą instrukciją.
Gamintojas neatsako už sužalojimus ar nuostolius, patirtus dėl netinkamo prietaiso įrengimo ar naudojimo. Instrukciją visada laikykite saugioje ir pasiekiamoje vietoje, kad prireikus galėtumėte ja pasinaudoti.

1.1 Vaikų ir pažeidžiamų žmonių sauga

- Vyresni nei 8 metų vaikai ir asmenys, turintys fizinių, jutiminių arba protinių sutrikimų, arba asmenys, kuriems trūksta patirties ar žinių, šį prietaisą gali naudoti tik prižiūrimi kitų arba gavę nurodymus, kaip saugiai naudotis prietaisu, jei jie supranta su prietaiso naudojimu susijusius pavojus.
- Nuo 3 iki 8 metų vaikų ir asmenų, turinčių sunkią negalią, negalima palikti be priežiūros ir kitaip leisti pasiekti naudojamą prietaisą.
- Mažesnių nei 3 metų vaikų negalima palikti be priežiūros ar kitaip leisti pasiekti naudojamą prietaisą.
- Vaikus būtina prižiūrėti ir užtikrinti, kad jie su prietaisu nežaistų.
- Visas pakuotės medžiagas saugokite nuo vaikų ir tinkamai pašalinkite.
- Valymo priemones laikykite vaikams nepasiekiamoje vietoje.
- Neleiskite nepilnamečiams vaikams ir gyvūnams būti šalia prietaiso atidarytomis durelėmis.
- Jeigu prietaise yra apsaugos nuo vaikų įtaisas, jį reikia suaktyvinti.
- Vaikai be priežiūros negali atlikti prietaiso valymo ir naudotojo priežiūros darbų.

1.2 Bendrieji saugos reikalavimai

- Šis buitinis prietaisas skirtas skalbti tik tokius skalbinius, kurie yra tinkami skalbti skalbyklėse.
- Tai buitinis prietaisas, skirtas naudoti patalpose, vienam šeimos ūkiui.
- Šį prietaisą galima naudoti biuruose, viešbučių kambariuose, nakvynės ar svečių namuose, sodybose ar kitoje panašioje aplinkoje, kur prietaiso naudojimo intensyvumas neviršija buitinio (vidutinio) naudojimo.
- Nebandykite pakeisti šio prietaiso techninių savybių.

- Didžiausia leistina prietaiso apkrova – 9 kg. Neviršykite maksimalaus kiekvienai programai numatyto skalbinių kiekio (žr. skyrių „Programos“).
- Darbinis vandens slėgis vandens tiekimo taške turi būti nuo 0,5 baro (0,05 MPa) iki 10 barų (1,0 MPa).
- Pasirūpinkite, kad apatinių ventiliacijos angų neblokuotų kilimai ar kitos grindų dangos.
- Prietaisą prie vandentiekio junkite naujomis kartu su prietaisu gautomis arba įgaliotojo techninės priežiūros centro patvirtintomis žarnomis.
- Nenaudokite senų žarnų.
- Jei būtų pažeistas maitinimo laidas, jį gali pakeisti tik gamintojas, jo įgaliotasis techninės priežiūros centras arba panašios kvalifikacijos asmenys– antraip gali kilti elektros pavojus.
- Prieš bet kokius techninės priežiūros darbus išjunkite prietaisą ir ištraukite maitinimo laido kištuką iš elektros lizdo.
- Nevalykite prietaiso didelio slėgio vandens purkštuvais ir (arba) garais.
- Išvalykite prietaisą drėgna šluoste. Naudokite tik neutralius ploviklius. Nenaudokite šveičiamųjų produktų, šveitimo kempinių, tirpiklių arba metalinių grandyklių.
- Jeigu džiovyklė pastatyta ant skalbyklės viršaus, būtinai naudokite tinkamą ir Electrolux patvirtintą džiovyklės tvirtinimo priedą (daugiau informacijos rasite skyriuje „Priedai. Tvirtinimo rinkinys“).

2. SAUGOS INSTRUKCIJOS

2.1 Įrengimas

ⓘ

Įrengimas turi atitikti galiojančias nacionalines taisykles.

- Nuimkite visas pakuotės medžiagas ir gabenimo varžtus, įskaitant guminę įvorę su plastikiniu tarpikliu.
- Gabenimo varžtus laikykite saugioje vietoje. Jeigu prietaisą ateityje reikės perkelti, juos reikia įsukti, kad būgnas būtų užfiksuotas ir apsaugotas nuo vidinio sugadinimo.
- Visada būkite atsargūs, kai perkeliate prietaisą, nes jis yra sunkus. Visada mūvėkite apsaugines pirštines ir avėkite uždarą avalynę.

- Vadovaukitės su prietaisu pateiktomis įrengimo instrukcijomis.
- Neįrenkite ir nenaudokite sugadinto prietaiso.
- Neįrenkite ir nenaudokite prietaiso ten, kur temperatūra gali būti žemesnė nei 0 °C, arba ten, kur jis gali būti veikiamas oro sąlygų.
- Grindys, ant kurių bus įrengtas prietaisas, turi būti plokščios, stabilios, atsparios karščiui ir švarios.
- Pasirūpinkite, kad tarp prietaiso ir grindų vyktų oro cirkuliacija.
- Pastatę prietaisą į nuolatinę jo vietą, gulsčiuku patikrinkite, ar jis stovi lygiai. Jei jis stovi nelygiai, atitinkamai sureguliuokite jo kojeles.
- Neįrenkite prietaiso tiesiai virš grindyse esančio kanalizacijos vamzdžio.
- Nepurkškite ant prietaiso vandens ir saugokite jį nuo pernelyg didelės drėgmės poveikio.
- Nestatykite prietaiso ten, kur prietaiso durelių negalima atidaryti iki galo.
- Nedėkite po prietaisu uždaros talpyklės ištekėjusiam vandeniui surinkti. Kreipkitės į įgaliotąjį techninės priežiūros centrą, kad išsiaiškintumėte, kokius priedus galite naudoti.

2.2 Elektros prijungimas

⚠ ĮSPĖJIMAS!

Pavojus sukelti gaisrą ir gauti elektros smūgį.

- DĖMESIO! Šį prietaisą reikia jungti prie įžeminto lizdo.
- Visada naudokite tinkamai įrengtą įžemintą saugųjį elektros lizdą.
- Įsitikinkite, kad parametrai techninių duomenų plokštelėje atitinka maitinimo tinklo elektros vardinius duomenis.
- Nenaudokite daugiakanalių adapterių ir ilginamųjų laidų.
- Būkite atsargūs, kad nesugadintumėte elektros kištuko ir maitinimo laido. Jei reikėtų pakeisti maitinimo laidą, tai turi padaryti mūsų įgaliotasis techninės priežiūros centras.
- Elektros kištuką į tinklo lizdą junkite tik tuomet, kai visiškai pabaigsite įrengimą. Įsitikinkite, kad įrengus prietaisą, elektros laido kištuką būtų lengva pasiekti.
- Nelieskite maitinimo laido arba elektros kištuko šlapiomis rankomis.
- Norėdami išjungti prietaisą, netraukite už maitinimo laido. Visada traukite paėmę už elektros kištuko.

2.3 Vandens jungtis

- Tiekiamo vandens temperatūra neturi viršyti 25 °C.
- Nepažeiskite vandens žarnų.
- Prieš jungdami prietaisą prie naujų ar ilgai nenaudotų vamzdžių, remontuotų arba naujų prietaisų (vandens skaitiklių ir pan.), palaukite kol pradės tekėti švarus ir skaidrus vanduo.
- Pirmą kartą naudodami prietaisą ir juo pasinaudoję patikrinkite, ar nėra vandens nuotėkio.
- Nenaudokite ilginamųjų žarnų vandens įleidimo žarnai pailginti. Dėl vandens tiekimo žarnos keitimo kreipkitės į įgaliotąjį techninės priežiūros atstovą.
- Išpakavę prietaisą galite pamatyti iš vandens išleidimo žarnos ištekantį vandenį. Taip yra todėl, kad gamykloje prietaisas buvo bandomas naudojant vandenį.
- Vandens išleidimo žarną galima pailginti iki 400 cm. Dėl kitos vandens išleidimo žarnos arba jos ilginamosios dalies kreipkitės į įgaliotąjį techninės priežiūros atstovą.
- Pasirūpinkite, kad įrengus prietaisą liktų prieiga prie čiaupo.

2.4 Naudojimas

⚠ ĮSPĖJIMAS!

Sužeidimo, elektros smūgio, gaisro, nudegimų arba prietaiso sugadinimo pavojus.

- Vadovaukitės ploviklio pakuotėje pateiktais saugos nurodymais.
- Šalia prietaiso, į prietaisą arba ant jo nedėkite degių medžiagų arba degiomis medžiagomis sudrėkintų daiktų.
- Neskalbkite stipriai alyva, tepalu ar kitomis riebiomis medžiagomis suteptų audinių. Gali sugadinti prietaiso gumines dalis.

Tokius audinius, prieš dėdami į prietaisą, išskalbkite rankomis.
- Nenaudokite skalbinių kvapų, kad nepažeistumėte plastikinių ir guminių prietaiso dalių.
- Programai veikiant nelieskite durelių stiklo. Stiklas gali įkaisti.
- Pasirūpinkite, kad nuo skalbinių būtų pašalinti visi metaliniai objektai.

2.5 Paslauga

- Dėl prietaiso remonto kreipkitės į įgaliotąjį techninės priežiūros centrą. Naudokite tik originalias dalis.
- Atkreipkite dėmesį, kad pačių arba neprofesionalus remontas gali turėti pasekmių saugai ir panaikinti garantiją.
- Nutraukus modelio gamybą, šių atsarginių dalių galima įsigyti bent 10 metų: variklį ir variklio šepetėlius, variklio ir būgno sąsajos mazgą, siurblius, amortizatorius ir spyruokles, skalbimo būgną, būgno kryžmę ir rutulinius guolius, šildytuvus ir kaitinimo elementus, įskaitant šildymo siurblius, vamzdžius ir susijusią įrangą, žarnas, vožtuvus, filtrus, hermetikus, spausdintines plokštes, elektroninius ekranus, slėginius jungiklius, termostatus ir kitus jutiklius, programinę ir aparatinę įrangą, įskaitant atkūrimo, dureles, lankstus, sandariklius, durelių užrakinimo mazgą ir plastikines detales, pavyzdžiui, skalbimo priemonių dozatorių. Jūsų šalyje šis laikotarpis gali būti ilgesnis. Daugiau informacijos rasite mūsų internetinėje svetainėje.
- Įsidėmėkite, kad tam tikros šios atsarginės dalys yra prieinamos tik profesionaliems remonto specialistams ir kad ne visos atsarginės dalys yra aktualios visiems modeliams.
- Šio gaminio viduje esanti (-čios) lemputė (-ės) ir atskirai parduodamos atsarginės lemputės: Šios lemputės turi atlaikyti ekstremalias fizines sąlygas buitiniuose prietaisuose, pavyzdžiui, temperatūrą, vibraciją, drėgmę, arba yra skirtos informuoti apie prietaiso veikimo būseną. Jos nėra skirtos naudoti kitoms paskirtims ir netinka patalpoms apšviesti.

2.6 Šalinimas

⚠ ĮSPĖJIMAS!

Pavojus susižeisti arba uždusti.

- Atjunkite prietaisą nuo tinklo maitinimo ir vandentiekio.
- Nupjaukite maitinimo laidą prie pat prietaiso ir tinkamai utilizuokite.
- Išimkite durų velkę, kad vaikai arba naminiai gyvūnai neįstrigtų būgne.
- Prietaisą šalinkite pagal vietinius elektrinės ir elektroninės įrangos atliekų šalinimo reikalavimus.

3. GAMINIO APRAŠYMAS

3.1 Prietaiso apžvalga

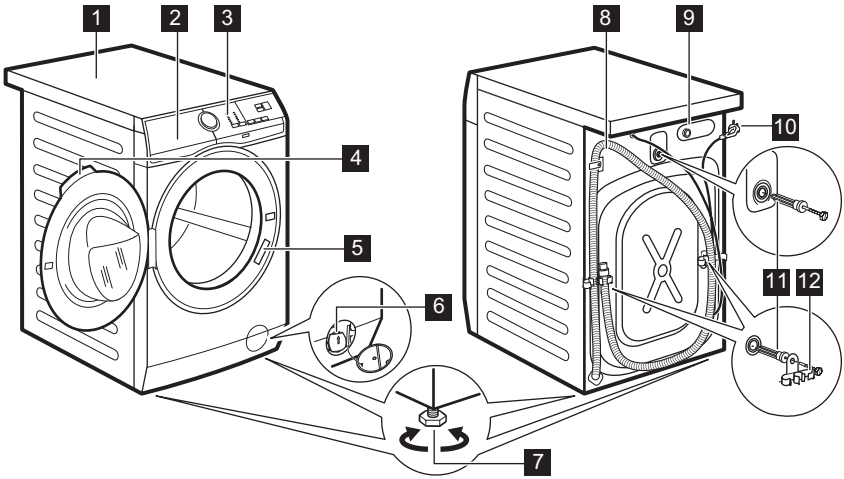

1 Darbastalis
2 Skalbiklio dalytuvas
3 Valdymo skydelis
4 Durelių rankena
5 Techninių duomenų plokštelė
6 Vandens išleidimo siurblio filtras
7 Kojelės prietaisui išlyginti
8 Vandens išleidimo žarna
9 Vandens tiekimo žarnos jungtis
10 Elektros maitinimo laidas
11 Transportavimo varžtai
12 Žarnos atrama

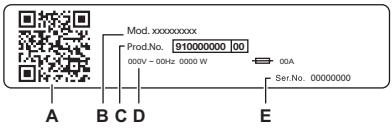

Techninių duomenų lentelėje nurodyta:
A. QR kodas
B. Modelio pavadinimas
C. Gaminio numeris
D. Elektros parametrai
E. Serijos numeris

Nuskaitykite ant prietaiso esantį **QR kodą** , kad užregistruotumėte savo gaminį ir išnaudotumėte visas jo galimybes.

- – gaukite prieigą prie išsamios informacijos apie savo prietaisą, dokumentų ir straipsnių apie tai, kaip naudotis geriausiomis funkcijomis (naudojimo instrukciją taip pat rasite **electrolux.com/manuals**)
- – gaukite naudojimo patarimų, informacijos apie trikčių šalinimą, priežiūrą ir remontą (taip pat rasite **electrolux.com/support**)
- – įsigykite prietaiso priedų, eksploatacinių medžiagų ir originalių atsarginių dalių (taip pat rasite **electrolux.com/shop**)

4. TECHNINĖ INFORMACIJA

Matmenys	Plotis / aukštis / bendras gylis	59,6 cm /84,7 cm /60,1 cm
Elektros prijungimas	Įtampa Bendroji galia Saugiklis Dažnis	230 V 1900 W 10 A 50 Hz
Apsaugos klasė. Apsauginis dangtis prietaisą apsaugo nuo kietųjų dalelių ir drėgmės, išskyrus nuo drėgmės neapsaugotą žemos įtampos įrangą.		IPX4
Tiekiamo vandens slėgis	Mažiausias Didžiausias	0,5 baro (0,05 MPa) 10 bar (1,0 MPa)
Vandens tiekimas **1)**		Šaltas vanduo
Didžiausias kiekis	„Cotton“	9 kg

1) Prijunkite vandens įleidimo žarną prie vandens čiaupo su 3/4" sriegiu.

5. MONTAVIMAS

> ⚠ **ĮSPĖJIMAS!**
> Žr. saugos skyrius.

5.1 Išpakavimas

1. Atidarykite dureles. Iš būgno išimkite visas dalis.

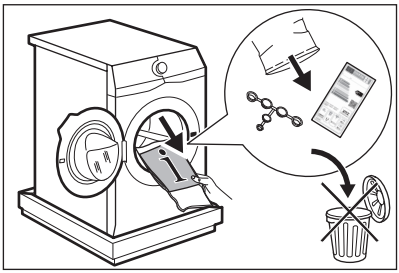

> ⓘ
> Priklausomai nuo prietaiso modelio tiekiami priedai gali skirtis.

2. Padėkite pakuotę ant grindų, už prietaiso, ir atsargiai paverskite prietaisą ant nugarėlės. Nuimkite apsaugą nuo prietaiso apačios.

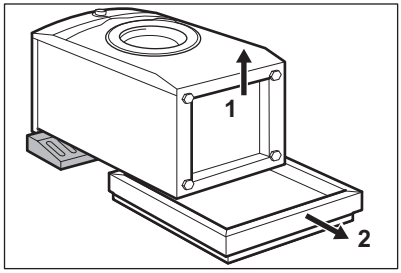

> ⚠ **DĖMESIO**
> Neguldykite skalbyklės ant jos priekio.

3. Vėl pastatykite prietaisą. Ištraukite maitinimo kabelį ir vandens išleidimo žarną iš žarnos laikiklių.

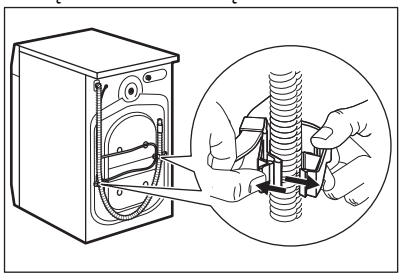

⚠ ĮSPĖJIMAS!

Iš žarnos galite ištekėti vandens. Vandens gali likti po skalbyklės tikrinimo gamykloje.

4. Išsukite tris gabenimo varžtus ir ištraukite plastikinius tarpiklius.

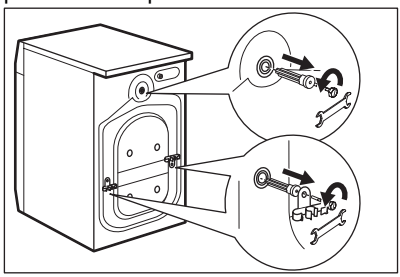

Rekomenduojame išsaugoti pakuotę ir gabenimui skirtus varžtus, jei ateityje prietaisą tektų gabenti.

5. Angas uždenkite plastikiniais dangteliais, kuriuos rasite maišelyje, kartu su naudojimo vadovu.

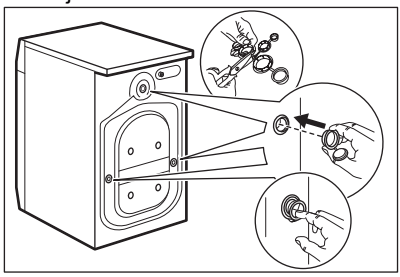

5.2 Informacija apie įrengimą

Pastatymas ir išlygiavimas

Tinkamai sureguliuokite prietaisą, kad jis veikdamas nevibruotų, nekeltų triukšmo ir nejudėtų.

1. Prietaisą pastatykite ant kietų ir lygių grindų. Pastatykite prietaisą, taip, kad jis stovėtų horizontaliai ir stabiliai. Patikrinkite, ar prietaisas neliečia sienos ir kitų baldų, o po prietaisu gali cirkuliuoti oras.
2. Prietaiso horizontalumą reguliuokite kojelėmis. Visos kojelės turi remtis į grindis.

⚠ ĮSPĖJIMAS!

Nekiškite po prietaiso kojelėmis kartono, medžio gabaliukų ar kitų medžiagų.

Vandens įleidimo žarna

⚠ DĖMESIO

Patikrinkite, ar žarnos nepažeistos ir ar jungtys sandarios. Nenaudokite ilginamųjų žarnų vandens įleidimo žarnai pailginti. Susisiekite su aptarnavimo centru dėl informacijos apie vandens padavimo žarnos keitimą.

1. Jei reikia, prijunkite vandens padavimo žarną prie įvado prietaiso nugarinėje dalyje. Dažniausiai ši funkcija būna įdiegta gamykloje.

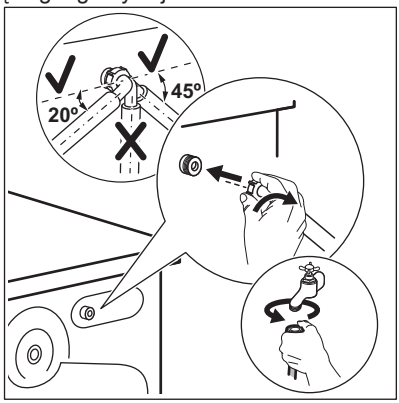

2. Nukreipkite ją kairėn ar dešinėn, atsižvelgdami į vandens čiaupo padėtį. Pasirūpinkite, kad vandens tiekimo žarna nebūtų vertikalioje padėtyje.
3. Jeigu reikia, atsukite veržlę, kad galėtumėte nustatyti tinkamą padėtį.
4. Prijunkite vandens žarną prie 3/4 colio sriegio šalto vandens čiaupo.
5. Kai kuriuose modeliuose vandens padavimo žarna gali būti su vandens stabdymo prietaisu. Jis neleidžia vandeniui pratekėti dėl įprasto žarnos nusidėvėjimo. Jei sektorius langelyje rodo **A** triktį, užsukite vandens čiaupą ir dėl vandens žarnos keitimo susisiekite su įgaliotuoju techninės priežiūros centru.

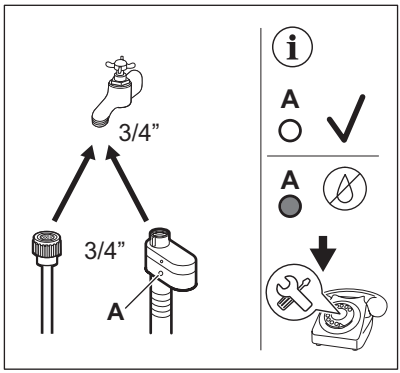

⚠ ĮSPĖJIMAS!

Tiekiamo vandens temperatūra neturi viršyti 25 °C.

Vandens išleidimas

Vandens išleidimo žarna turi būti ne žemiau kaip 60 cm ir ne aukščiau kaip 100 cm nuo žemės.

ⓘ

Vandens išleidimo žarną galima pailginti iki 400 cm. Dėl atsarginės vandens išleidimo žarnos arba jos ilginamosios dalies susisiekite su įgaliotuoju paslaugų centru.

Vandens išleidimo žarna turi būti sulenkta į kilpą, kad į prietaisą iš kriauklės nepakliūtų purvinas vanduo.

Prijunkite vandens išleidimo žarną prie sifono ir pritvirtinkite spaustuvu. Vandens išleidimo žarna turi būti sulenkta į kilpą, kad į prietaisą iš kriauklės nepakliūtų purvinas vanduo.

Įkiškite žarną tiesiai į sienoje įrengtą nutekamąjį vamzdį ir pritvirtinkite ją spaustuvu.

Tvirtinimas prie kriauklės sifono be plastikinio kreiptuvo: įkiškite vandens išleidimo žarnos galą į sifoną ir pritvirtinkite veržikliu.

Nutekėjimo žarną galima sulenkti į U formą ir uždėti ant plastikinio laikiklio. Pakabinimas ant kriauklės krašto: pritvirtinkite kreiptuvą prie vandens čiaupo arba sienos.

ⓘ

Patikrinkite, ar iš prietaiso ištekant vandeniui plastikinis kreiptuvas nejuda, ir ar vandens išleidimo žarnos galas nėra panardintas į vandenį. Nešvarus vanduo gali patekti į prietaiso vidų. Priedus pirkite tik iš įgaliotojo tiekėjo.

Tvirtinimas prie nuotekų vamzdžio su alsuokliu – įkiškite vandens išleidimo žarnos galą tiesiai į išleidimo vamzdelį arba nutekamąjį vamzdį.

ⓘ

Vandens išleidimo žarnos galas turi būti nuolat vėdinamas, t. y., nuotekų vamzdžio vidinis skersmuo (min. 38 mm - min. 1,5 col.) turi būti didesnis už vandens išleidimo žarnos išorinį skersmenį.

Vandens išleidimo žarną galima prijungti skirtingais būdais.

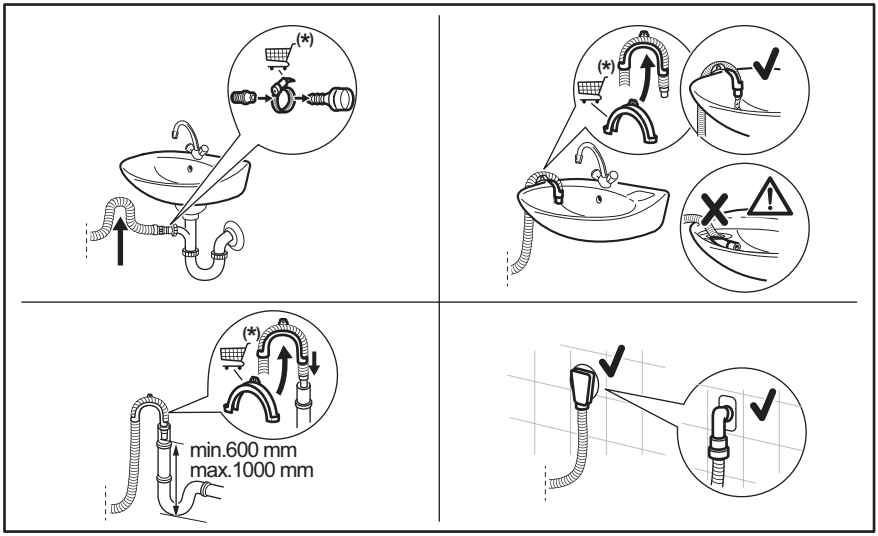

(*) Galimi pakeitimai neįspėjus.

5.3 Elektros prijungimas

Baigę įrengimo darbus, galite prijungti maitinimo kištuką prie maitinimo lizdo.

Techninių duomenų lentelėje ir skyriuje „Techniniai duomenys“ nurodyti reikalingi elektros parametrai. Įsitikinkite, kad jie atitinka maitinimo galios parametrus.

Įvertinę visus prie elektros tinklo galimai prijungtus prietaisus patikrinkite, ar jūsų namų elektros tinklas pakankamo galingumo.

Prietaisą junkite į įžemintą elektros lizdą.

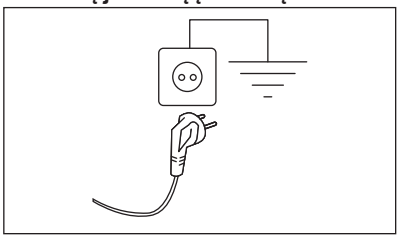

Elektros kabelis po prietaiso prijungimo turi būti lengvai pasiekiamas.

Dėl šio prietaiso elektros įrengimo darbų kreipkitės į mūsų įgaliotąjį aptarnavimo centrą.

Gamintojas neprisiima jokios atsakomybės už žalą ar sužalojimus, atsiradusius dėl čia nurodytų saugos taisyklių nesilaikymo.

6. VALDYMO SKYDELIS

6.1 Valdymo skydelio aprašymas

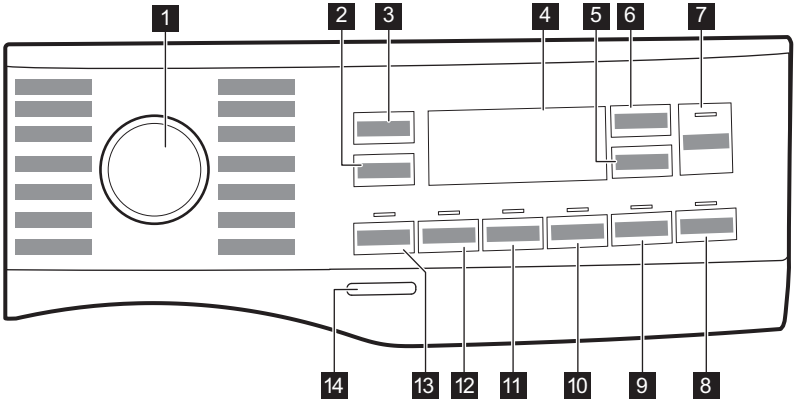

1. Programos pasirinkimo ratukas
2. Gręžimo greičio mažinimo parinkčių jutiklinis mygtukas
3. Temperatūra jutiklinis mygtukas
4. Ekranas
5. Atidėtas paleidimas jutiklinis mygtukas ir „Wi-Fi“ ryšys
6. Laiko valdymas jutiklinis mygtukas
7. Pradžia / pristabdymas jutiklinis mygtukas
8. Pods® mygtukas
9. Paprastas lyginimas garais jutiklinis mygtukas
10. Tylus jutiklinis mygtukas
11. Papildomas skalavimas jutiklinis mygtukas
12. Dėmių šalinimas jutiklinis mygtukas
13. Pirminis skalbimas jutiklinis mygtukas
14. Įjungti / išjungti mygtukas

6.2 Ekranas

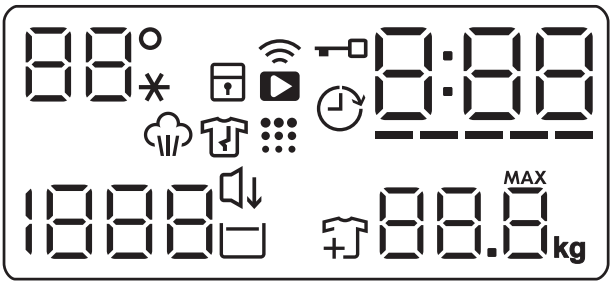

88° --*	Temperatūros sritis: Temperatūros indikatorius Šalto vandens indikatorius
	Apsaugos nuo vaikų užrakto simbolis.
	„Wi-Fi“ ryšio indikatorius.
	Nuotolinio paleidimo indikatorius.
	Atidėto paleidimo indikatorius.
	Užrakintų durelių indikatorius.
0:00	Skaitmeninis indikatorius gali rodyti: • Programos trukmę (pvz., 2:40). • Atidėto paleidimo laiką (pvz. 2h). • Ciklo pabaigą (0:00). • Įspėjamąjį kodą (pvz., E20). • Bendro prietaiso veikimo laiko indikatorius. Daugiau informacijos rasite skyriuje „Nustatymai“, poskyryje „Veikimo valandų skaitiklis“.
-----	„Time Manager“ lygio indikatorius

88.8 MAX kg	Maksimalaus skalbinių svorio indikatorius **MAX** mirksės, kai skalbinių kiekis viršys didžiausią leistiną pasirinktos programos skalbinių kiekį.
	Skalbinių papildymo indikatorius Įsijungia skalbimo fazės pradžioje, kai naudotojas vis dar gali sustabdyti prietaisą ir pridėti daugiau skalbinių.
	Garų ciklo indikatorius.
	Neglamžymo fazės indikatorius. Jei norite sužinoti daugiau, skaitykite skyrių Paprastas lyginimas garais.
	Būgno valymo indikatorius Norėdami gauti daugiau informacijos, žr. skyriaus „Valymas ir priežiūra“ skirsnį „Būgno valymas“.
	Tylus indikatorius.
	Skalavimo sulaikymo indikatorius.
1888 – – –	Gręžimo sritis: Gręžimo greičio indikatorius Išjungto gręžimo ciklo indikatorius Gręžimo fazė išjungta.

7. RATUKAS IR MYGTUKAI

7.1 Įžanga

ⓘ

Parinktys / funkcijos negali būti pasirenkamos su visomis skalbimo programomis. Patikrinkite parinkčių / funkcijų ir skalbimo programų suderinamumą programų lentelėje. Parinktis / funkcija gali pašalinti viena kitą; šiuo atveju prietaisas neleis jums nustatyti nesuderinamų parinkčių / funkcijų.

7.2 Įjungti / išjungti ⏻

Paspauskite šį mygtuką kelias sekundes, kad įjungtumėte arba išjungtumėte prietaisą. Įjungiant arba išjungiant prietaisą girdėsis du skirtingi garso signalai.

Kadangi budėjimo funkcija automatiškai išjungia prietaisą po kelių minučių siekiant sumažinti energijos sąnaudas, jums gali tekti vėl įjungti prietaisą.

Išsamesnės informacijos rasite skyriaus „Kasdienis naudojimas“ paragrafe „Budėjimo funkcija“.

7.3 Temperatūra

Pasirinkus skalbimo programą, prietaisas automatiškai nustato numatytąją temperatūrą.

Pakartotinai lieskite šį mygtuką, kol ekrane bus rodoma pageidaujamos temperatūros vertė.

Jeigu ekrane rodomi indikatoriai _ _*, prietaisas nešildo vandens.

7.4 Gręžimas

Kai pasirenkate programą, prietaisas automatiškai parenka numatytąjį gręžimo greitį.

Kelis kartus palieskite šį mygtuką, kad:

- **Pakeiskite gręžimo greitį.** Ekrane bus rodomas tik pasirinktai programai priimtino gręžimo intensyvumo parinktys.
- Nustatykite parinktį **„Be gręžimo“– – –**.

  Pasirinkite šią funkciją, jei norite išjungti visus gręžimo ciklus. Ekrane bus matomas indikatorius **– – –**. Suveiks tik pasirinktos skalbimo programos vandens išleidimo ciklas. Pasirinkite šią funkciją jei skalbiate plonus ir gležnus audinius. Kai kurios skalbimo programos skalavimo ciklo metu naudoja daugiau vandens.
- Įjunkite parinktį **„Skalavimo sulaikymas“** .

  Galutinis gręžimo ciklas nebus vykdomas. Po paskutinio skalavimo vanduo iš būgno neišleidžiamas, todėl skalbiniai mažiau susiglamžo. Skalbimo programos pabaigoje būgne lieka vandens.

  Šviečia indikatorius . Durelės lieka užrakintos, o būgnas reguliaru intervalu pasisuka, kad skalbiniai mažiau susiglamžytų. Jei norite atrakinti dureles, turite išleisti vandenį.
  Jeigu spustelėsite mygtuką Pradžia / pristabdymas, prietaisas įvykdys gręžimo ciklą ir išleis vandenį.

ⓘ

Prietaisas automatiškai išleidžia vandenį maždaug po 18 val.

7.5 Pirminis skalbimas

Šia parinktimi skalbimo programą galite papildyti pamirkymo ciklu.

Virš jutiklinio mygtuko įsijungia atitinkamas indikatorius.

Naudokite šią parinktį, norėdami pridėti pirminio skalbimo fazę skalbiant 30 °C temperatūroje prieš skalbimo fazę.

Rekomenduojame naudotis šia parinktimi, jei skalbiate labai suteptus skalbinius, ypač jei juose yra smėlio, daug dulkių, purvo ar kitų kietųjų dalelių.

ⓘ

Naudojant šias parinktis gali pailgėti programos trukmė.

7.6 Dėmių šalinimas

Norėdami įtraukti į programą dėmių šalinimo fazę, palieskite šį mygtuką.

Virš jutiklinio mygtuko įsijungia atitinkamas indikatorius.

Naudokitės šia parinktimi, kad pašalintumėte sunkiai įveikiamas dėmes.

Jei naudojate šią parinktį, į skyrelį įpilkite dėmių šalinimo priemonės.

Ši parinktis šiek tiek pailgina programos trukmę.
Šios parinkties negalima pasirinkti skalbiant žemesnėje kaip 40 °C temperatūroje.

7.7 Nuolatinė Papildomas skalavimas

Šia parinktimi prie pasirinktos skalbimo programos galima pridėti kelias nuolatines skalavimo fazes. Naudokite šią parinktį žmonėms su jautria oda.

Ši parinktis šiek tiek pailgina programos trukmę.

Virš jutiklinio mygtuko įsijungia atitinkamas indikatorius.

7.8 Tylus

Spustelėje šį mygtuką, įjungsite / išjungsite tylųjį režimą.

Tarpinė ir galutinė gręžimo fazės nevykdomos ir programa baigiama paliekant vandenį būgne. Tai padeda sumažinti susiglamžymą.

Ekrane matysite užrakintų durelių indikatorių . Durelės liks užrakintos. Būgnas reguliariai sukasi, kad sumažintų susiglamžymą. Jei norite atrakinti dureles, turite išleisti vandenį.

Kadangi programa yra labai tyli, ją galima naudoti naktį, kai elektros energija yra pigesnė. Pasirinkus kai kurias programas, skalavimui naudojama daugiau vandens.

Jeigu paliesite mygtuką Pradžia / pristabdymas, bus vykdomas tik vandens išleidimo ciklas.

Prietaisas automatiškai išleidžia vandenį maždaug po 18 val.

7.9 Paprastas lyginimas garais

Šia parinktimi pridedama garinimo fazė, o po jos seka trumpa neglamžymo fazė baigiantis skalbimo programai. Garinimo fazė sumažina audinių susiglamžymą ir palengvina drabužių lyginimą. Ši parinktis galima ne su visomis programomis. Norint pasiekti optimalių rezultatų, maksimalus skalbinių kiekis naudojant šią parinktį yra 2 kg (apie 8–10 marškinių), nes garai geriau įsiskverbia esant daugiau erdvės. Nustačius parinktį , ekrane rodomas maksimalus skalbinių kiekis – 2 kg, o programos trukmė atitinkamai pakoreguojama. Garinimo fazės metu mirksi atitinkamas indikatorius . Programai pasibaigus, ekrane rodomas nulis , o indikatorius lieka degti. Tada prasideda susiglamžymų mažinimo funkcijos fazė, mirksi indikatorius ir įsižiebia . Būgnas lėtai sukiojamas maždaug 30 minučių, kad išlaikytų garų naudojimo naudą.

Jei susiglamžymų mažinimo ciklą norite nutraukti, taip pat galite:
- Kelias sekundes palaikykite paspaustą mygtuką , kad įjungtumėte / išjungtumėte prietaisą.
- Programų pasirinkimo rankenėlės pasukimas į kitą padėtį.

Palieskite mygtuką , kad nustatytumėte garų funkciją. Ekrane matysite ir , taip pat įsižiebs mygtukas. Skalbinių susiglamžymų mažinimo fazės pabaigoje būgnas visiškai sustoja, indikatorius išsijungia ir durelės atsirakina. Bet kuriuo metu galite nutraukti šią skalbinių apsaugos nuo susiglamžymo fazę:

- kelias sekundes palaikykite paspaudę mygtuką ⏻, kad įjungtumėte arba išjungtumėte prietaisą;
- pasukite pasirinkimo ratuką į kitą padėtį.

ⓘ

Naudojant mažą skalbinių kiekį galima pasiekti geresnių rezultatų.

7.10 Pods®

Palieskite šį mygtuką, kad įjungtumėte arba išjungtumėte funkciją Pods®.

Kai įjungsite, įsižiebs atitinkamas indikatorius.

Laikykitės kapsulių gamintojo nurodymų dėl dozavimo ir laikymo.

Į skalbimo priemonės stalčiuko skyrelį Pods® dėkite ne daugiau dviejų tablečių ar vienos dozės ruošinių.

Funkcija išliks aktyvi ir kitiems ciklams kol jos neišjungsite, išskyrus atvejus, kai ji nėra suderinama su pasirinkta programa.

7.11 Atidėtas paleidimas

Šiuo mygtuku galite atidėti programą vėlesniam laikui.

Kelis kartus palieskite mygtuką, iki nustatysite pageidaujamą atidėto paleidimo laiką. Su kiekvienu paspaudimu laiko nustatymas padidės 1 val., daugiausiai iki 20 valandų.

Ekrane rodomas indikatorius ir pasirinktas atidėjimo laikas. Palietus mygtuką Pradžia / pristabdymas ▷||, prietaisas pradės laiko atskaitą ir durelės užsirakins.

Atidėtas paleidimas taip pat nustato nuotolinį paleidimą: daugiau informacijos rasite skyriuje „Wi-Fi“ prijungimo nustatymas“.

7.12 Laiko valdymas

Šia parinktimi galite sumažinti programos trukmę, atsižvelgiant į skalbinių kiekį ir jų nešvarumą.

Nustačius skalbimo programą, ekrane rodoma numatytoji jos trukmė ir ––––– brūkšniai.

Palieskite mygtuką Laiko valdymas, kad sumažintumėte programos trukmę pagal savo poreikius. Ekrane matysite naują programos trukmę, o brūkšnelių skaičius atitinkamai sumažės:

–––– tinka dideliam vidutiniškai suteptų skalbinių kiekiui (pilnas būgnas).

––– greitas ciklas dideliam mažai suteptų skalbinių kiekiui (pilnas būgnas).

–– labai greitas ciklas mažesniam lengvai suteptų skalbinių kiekiui (pusė būgno).

– trumpiausias ciklas nedideliam skalbinių kiekiui atšviežinti.

Funkcija Laiko valdymas galima tik su lentelėje nurodytomis programomis.

indikatorius	Cottons	Synthetics
––––– 1)	■	■
––––	■	■
–––	■	■
–– 2)	■	■
– 2)	■	■

1) Numatytosios visų programų trukmės.

2) Šis Laiko valdymas parinkties lygis negalimas su 90 °C temperatūra.

Laiko valdymas su garinimo programomis

Jei nustatysite garų programą, šis mygtukas leis pasirinkti tris garinimo lygius ir atitinkamai pakeisti programos trukmę:

- ––– – intensyviausias;
- ‒‒ [1] – vidutinis;
- ‒ :[1] – mažiausias.

ⓘ

Kai kuriuose prietaisuose programos trukmė sumažinama nerodant jokių brūkšnių.

7.13 Pradžia / pristabdymas ▷‖

Palieskite Pradžia / pristabdymas ▷‖ mygtuką, kad paleistumėte, pristabdytumėte arba nutrauktumėte vykdomą programą.

ⓘ

Galite sustabdyti ciklą ir pridėti arba išimti skalbinių, kai ekrane pamatysite piktograma. Daugiau informacijos rasite skyriuje „Durelių atidarymas. Drabužių įdėjimas“.

8. PROGRAMOS

8.1 Programų lentelė

Programa Numatytoji temperatūra Temperatūros diapazonas	Gręžimo greičio atskaita Gręžimo greičio intervalas (aps./min.)	Didžiausias kiekis	Programos aprašymas (Skalbinių rūšis ir sutepimo lygis)
QuickCare 69min 30 °C 60–30 °C	1400 aps./min. (1400 - 400)	5 kg	Mišrūs audiniai (medvilniniai ir sintetiniai). Puikiai tinka kasdieniam greitam skalbimui, geresnei audinių priežiūrai ir puikiems rezultatams skalbiant vos 30 °C temperatūroje.
Cottons 40 °C 90 °C – šaltas	1400 aps./min. (1400 - 400)	9 kg	Balti ir spalvoti medvilniniai audiniai. Idealiai tinka normaliai ar stipriai suteptiems skalbiniams.
Synthetics 30 °C 60 °C – šaltas	1200 aps./min. (1200 - 400)	3 kg	Sintetiniai arba mišrūs audiniai. Vidutiniškai sutepti.
Delicates 30 °C 40 °C – šaltas	800 aps./min. (1200 - 400)	2 kg	Gležni audiniai, pavyzdžiui, akrilas, viskozė ir mišrūs. Vidutiniškai sutepti.
Wool/Silk 40 °C 40 °C – šaltas	1200 aps./min. (1200 - 400)	1,5 kg	Skalbyklėje tinkama skalbti vilna, rankomis tinkama skalbti vilna ir kiti gaminiai pažymėti ženklu „skalbti rankomis“. [1]
Rapid 20min 30 °C 40–30 °C	1200 aps./min (1400-400)	3 kg	Mažai sutepti arba vieną kartą naudoti medvilniniai ir sintetiniai audiniai.

[1] Šis Laiko valdymas parinkties lygis negalimas su 90 °C temperatūra.

Programa Numatytoji temperatūra Temperatūros diapazonas	Gręžimo greičio atskaita Gręžimo greičio intervalas (aps./min.)	Didžiausias kiekis	Programos aprašymas (Skalbinių rūšis ir sutepimo lygis)
Steam Refresh 40 °C	-	1 kg	Medvilnė, sintetika ir maišyti audiniai. Specialus garinimo ciklas be skalbimo, skirtas paruošti išdžiovintus skalbinius lyginimui arba atnaujinti tik kartą naudotus skalbinius. Ši programa sumažina skalbinių susiglamžymą ir kvapus, bei atlaisvina audinių pluoštą. Nenaudokite jokių skalbimo priemonių.
Spin/Drain	1400 aps./min. (1400 - 400)	9 kg	Skalbinių gręžimas ir vandens išpylimas iš būgno. Visi audiniai, išskyrus vilnonius ir gležnus.
Rinse	1400 aps./min. (1400 - 400)	9 kg	Visi audiniai, išskyrus vilną ir labai gležnus audinius. Skalbinių skalavimo ir gręžimo programa. Numatytasis gręžimo greitis taikomas su medvilnės skalbimo programomis. Gręžimo greitį sumažinkite atsižvelgdami į skalbinių rūšį. Jeigu norite pridėti skalavimo ciklą (-ų), nustatykite papildomo skalavimo („Extra Rinse“) parinktį. Jei pasirenkamas mažas gręžimo greitis, prietaisas skalauja švelniai, o gręžia trumpai.
Sportswear 30 °C 60 °C – šaltas	1200 aps./min (1200 - 400)	3 kg	Sintetiniai sporto drabužiai. Ši programa yra skirta švelniam šiuolaikiškų lauko sportinių drabužių skalbimui ir ji taip pat tinka drabužių, skirtų sporto klubui, dviračių sportui ar bėgiojimui, ir panašių drabužių skalbimui.
Duvet 30 °C 60 °C – šaltas	800 aps./min. (800-400)	3 kg	Speciali programa, skirta sintetinėms arba natūralių plunksnų antklodėms, lovatiesėms ir pan. skalbti. Naudokite gležniems audiniams (pvz., vilnai) skirtą skystą skalbiklį.
Outdoor 30 °C 40 °C – šaltas	1200 aps./min. (1200 - 400)	2 kg**2)** 1 kg**3)**	Nenaudokite audinių minkštiklio ir patikrinkite, ar ploviklio dalytuve nėra audinių minkštiklio likučių. **Viršutiniai drabužiai, speciali apranga, sporto drabužiai, vandens nepraleidžiančios, orui pralaidžios striukės, žieminės striukės su išimamu arba išsegamu vilnoniu pamušalu.** Rekomenduojamas skalbinių kiekis – 2 kg. Šią programą taip pat galima naudoti kaip apsaugos nuo vandens atkūrimo ciklą, specialiai sukurtą drabužiams su hidrofobine danga. Norėdami atlikti apsaugos nuo vandens atkūrimo ciklą, darykite toliau nurodytus veiksmus. • Į skyrelį pripilkite skalbiklio. • Į audinių minkštiklio skyrelį įpilkite specialios audiniams skirtos priemonės, atkuriančios apsaugos nuo vandens savybes . • Sumažinkite skalbinių kiekį iki 1 kg. Norėdami pagerinti apsaugos nuo vandens savybes, naudokitės džiovyklės nustatymu Outdoor (jei yra ir jei drabužius galima džiovinti džiovyklėje).

Programa Numatytoji temperatūra Temperatūros diapazonas	Gręžimo greičio atskaita Gręžimo greičio intervalas (aps./min.)	Didžiausias kiekis	Programos aprašymas (Skalbinių rūšis ir sutepimo lygis)
Hygiene 60 °C	1400 aps./min. (1400 - 400)	9 kg	**Balti medvilniniai skalbiniai.** Veiksminga skalbimo programa su garinimu pašalina daugiau nei 99,99 % bakterijų ir virusų **4)** Viso skalbimo ciklo metu palaikoma virš 60 °C temperatūra; papildomas audinių pluošto garinimo ciklas; patobulintas skalavimo ciklas užtikrina likusių skalbimo priemonių ir mikroorganizmų pašalinimą. Ši programa taip pat užtikrina žiedadulkių ir kitų alergizuojančių dalelių kiekio sumažinimą.
Eco 40-60 40 °C **5)**	1400 aps./min. (1400 - 400)	9 kg	Balta ir neblunkanti spalvota medvilnė. Vidutiniškai sutepti skalbiniai. Energijos sąnaudos sumažėja, o skalbimo programos trukmė pailgėja, taip užtikrinami geri skalbimo rezultatai.

1) Šio ciklo metu būgnas sukasi lėtai ir skalbia švelniai. Gali atrodyti, kad būgnas nesisuka arba sukasi netinkamai, bet tai su šia programa normalu.

2) Skalbimo programa.

3) Skalbimo programa ir apsaugos nuo vandens savybių atkūrimo fazė.

4) Išbandyta su „Staphylococcus aureus“, „Enterococcus faecium“, „Candida albicans“, „Pseudomonas aeruginosa“ ir „MS2 Bacteriophage“; bandymus 2021 m. atliko nepriklausoma laboratorija „Swissatest Testmaterialien AG“ (tyrimo ataskaitos Nr. 202120117).

5) Pagal Komisijos reglamentą ES 2019/2023 šia 40 °C programa galima išskalbti vidutiniškai suteptus medvilninius skalbinius, kuriuos reikia skalbti 40 °C ar 60 °C temperatūroje, tame pačiame cikle.

Informacija apie pasiekiamą skalbinių temperatūrą, programos trukmę ir kitus duomenis pateikta skyriuje „Sąnaudų vertės“.
Energijos sąnaudų atžvilgiu veiksmingiausios programos paprastai yra tos, kurioms naudojama žemesnė temperatūra ir kurių trukmė ilgesnė.

Programos parinkčių suderinamumas

Programa	Gręžimas			Pirminis skalbimas 1)	Dėmių šalinimas 2)	Papildomas skalavimas	Tylus	Paprastas lyginimas garais 3)	Atidėtas paleidimas	Laiko valdymas	Pods®
QuickCare 69min	■	■	■			■			■		■
Cottons	■	■	■	■	■	■	■	■	■	■	■
Synthetics	■	■	■	■	■	■	■	■	■	■	■
Delicates	■	■	■			■	■		■		■
Wool/Silk	■	■	■						■		
Rapid 20min	■	■							■		■
Steam Refresh									■	■	
Spin/Drain	■	■ 4)							■		
Rinse	■	■	■			■			■		
Sportswear	■	■	■	■	■	■	■	■	■		■
Duvet	■	■							■		
Outdoor	■	■	■			■			■		■
Hygiene	■	■	■		■	■		■	■		■

Programa	Gręžimas			Pirminis skalbimas 1)	Dėmių šalinimas 2)	Papildomas skalavimas	Tylus	Paprastas lyginimas garais 3)	Atidėtas paleidimas	Laiko valdymas	Pods®
Eco 40-60	■		■						■		■

1) Pirminis skalbimas ir negalima pasirinkti kartu.Dėmių šalinimas

2) Šios parinkties negalima pasirinkus žemesnę nei 40 °C temperatūrą.

3) **Garai** Ši parinktis galima su bet kokiu pasirinktu temperatūros diapazonu.

4) Jeigu pasirinksite „Be gręžimo“, prietaisas tik išleis vandenį.

Skalbimo programas atitinkančios skalbimo priemonės

Programa	Universalūs milteliai 1)	Universali skysta skalbimo priemonė	Skysta skalbimo priemonė spalvotiems skalbiniams	Gležna vilna	Speciali
QuickCare 69min	--	▲	▲	--	--
Cottons	▲	▲	▲	--	--
Synthetics	▲	▲	▲	--	--
Delicates	--	--	--	▲	▲
Wool/Silk	--	--	--	▲	▲
Rapid 20min	--	▲	▲	--	--
Sportswear	--	▲	▲	--	▲
Duvet	--	--	--	▲	▲
Outdoor	--	--	--	▲	▲
Hygiene	▲	▲	--	--	▲

Programa	Universalūs milteliai [1]	Universali skysta skalbimo priemonė	Skysta skalbimo priemonė spalvotiems skalbiniams	Gležna vilna	Speciali
Eco 40-60	▲	▲	▲	--	--

1) Aukštesnės nei 60 °C temperatūros atveju rekomenduojame naudoti skalbimo miltelius.

-- = Nerekomenduojama
▲ = Rekomenduojama

8.2 Woolmark Premium Wool Care – Mėlyna



Bendrovė „The Woolmark Company“ išbandė ir patvirtino šios skalbyklės vilnos skalbimo ciklo tinkamumą vilnoniams gaminiams, kurių etiketėse nurodyta „skalbti rankomis“, jei laikomasi gaminio etiketėje ir šios skalbyklės gamintojo instrukcijoje pateiktų nurodymų.
M2103

9. PROGRAMĖLĖ IR PAPILDOMOS PASLĖPTOS PROGRAMOS

Mūsų programėlė suteikia jums platų papildomų paslėptų programų pasirinkimą. Susieję savo prietaisą su išmaniuoju įrenginiu, galėsite pasirinkti geriausiai jūsų poreikius atitinkančią programą. Programėlėje galite peržiūrėti kiekvienos programos išsamų aprašą.

Antialerginis garinimas	Jeans	Futbolas
Kūdikių skalbiniai	Patalynė	Bėgimo bateliai
Kostiuminiai marškiniai	Linas	Slidinėjimo apranga
Kašmyras	Vieno daikto sparčioji	Mašinos valymas
Užuolaidos	Pagalvė	Rankšluosčiai
Pūkinė striukė	Gyvūnų plaukai	Sporto apranga
Lengva lyginti		

ⓘ

Programų pavadinimai gali būti keičiami be išankstinio įspėjimo priklausomai nuo rinkos reikalavimų.

10. „WI-FI“ NUSTATYMAS

Šiame skyriuje aprašoma, kaip prijungti prietaisą prie „Wi-Fi“ tinklo ir susieti su mobiliaisiais įrenginiais.

Naudodami šią funkciją galite gauti pranešimus, stebėti ir valdyti prietaisą mobiliuoju įrenginiu.

Gamykliniuose nustatymuose „Wi-Fi“ yra išjungtas.

Jei norite susieti prietaisą ir naudoti papildomas funkcijas, atlikite toliau nurodytus žingsnius.

- Įjunkite belaidį tinklą.
- Mobilųjį prietaisą prijunkite prie belaidžio tinklo.

„Wi-Fi“ modulio parametrai	
Dažnis	2.412–2.472 GHz Europos rinkai
Protokolas	IEEE 802.11b/g/n
Maksimali galia	< 20 dBm
Užšifravimas	WPA, WPA2, WPA3

10.1 QR kodas vardinėje lentelėje

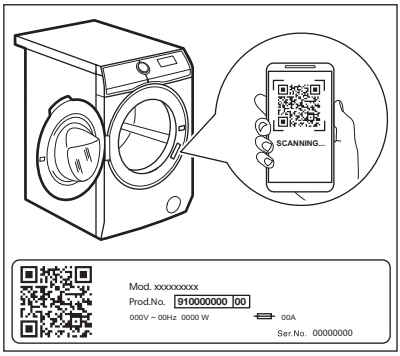

QR kodu galima pasinaudoti dviem būdais:

- Naudodami programėlėje įdiegtą vaizdo kameros funkciją nuskaitykite QR kodą, iš programėlių parduotuvės atsisiųskite mūsų programėlę ir vadovaukitės gautais nurodymais.
- Mobiliojo telefono susiejimas su prietaisu, siekiant palengvinti procesą. QR kodą nuskaitykite naudodami mūsų programėlėje įdiegtą QR skaitytuvą.

10.2 Programėlė diegimas ir konfigūravimas

ⓘ

Programėlė leidžia kontroliuoti skalbimą per mobilųjį įrenginį.
Turi daugybę programų, naudingų funkcijų ir informacijos apie gaminį, tinkamai pritaikytos prietaisui.
Asmeniškai pritaikyta skalbinių priežiūra – viskas iš mobiliojo įrenginio.

Kai prie programos jungiate prietaisą, būkite netoli jo su savo mobiliuoju įrenginiu.

Patikrinkite, ar jūsų mobilusis įrenginys prijungtas prie belaidžio tinklo.

1. Savo išmaniajame įrenginyje eikite į „App Store“ arba nuskaitykite QR kodą (*žr. skirsnį „QR kodas vardinėje lentelėje“*).
2. Atsisiųskite ir įdiekite mūsų programėlę.
3. Paleiskite programą. Pasirinkite šalį bei kalbą ir prisijunkite su savo el. pašto adresu ir slaptažodžiu. Jeigu neturite paskyros, susikurkite ją vadovaudamiesi Programėlė pateiktais nurodymais.
4. Laikykitės programoje pateikiamų nurodymų dėl prietaiso registracijos ir konfigūravimo.

10.3 Prietaiso belaidžio ryšio konfigūravimas

1. Norėdami įjungti prietaisą, kelias sekundes palaikykite nuspaustą Įjungti / išjungti ⏻ mygtuką. Palaukite maždaug 10 sekundžių, prieš tęsdami belaidį konfigūravimą.
2. Programų pasirinkimo rankenėle pasirinkite programą.
3. Vienu metu kelias sekundes paspauskite ir palaikykite nuspaudę mygtukus ir , kol pasigirs spragtelėjimas. Atleiskite mygtukus. Ekrane 5 sekundes matysite On ir pradės mirksėti indikatorius.

Paleidžiamas belaidis modulis.

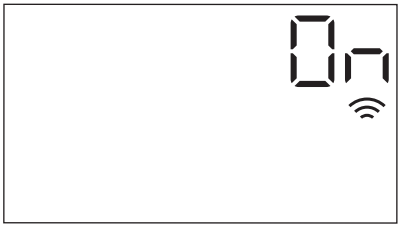

ⓘ

Įsitikinkite, kad programa paruošta ryšiui.

4. Maždaug po 10 sekundžių ekrane matysite AP (**prieigos tašką**).

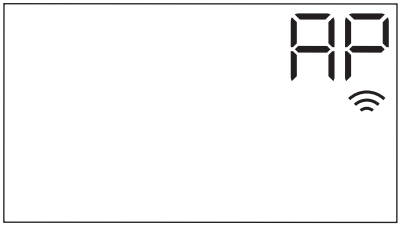

Prieigos taškas bus atviras maždaug 5 minutes.

5. Sukonfigūruokite Programėlė išmaniajame įrenginyje ir laikydamiesi nurodymų prijunkite prietaisą prie „Wi-Fi“ tinklo.
6. Jeigu sukonfigūruotos prijungimo galimybės, kai vėl rodomas informacijos apie programą ekranas, ekrane bus rodomas indikatorius .

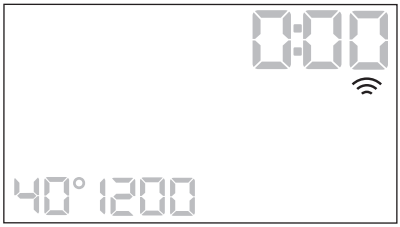

ⓘ

Kaskart įjungus prietaisą, prietaisui prireiks maždaug 10 sekundžių automatiškai prisijungti prie tinklo. Kai indikatorius nustoja mirksėti, ryšys yra užmegztas.

Jei sukonfigūravę prisijungimą, vienu metu paspauskite ir mygtukus bei palaikykite kelias sekundes, iki išgirsite pirmąjį garsinį signalą. Atleiskite mygtukus. Ekrane 5 sekundes bus matomas OFF.

ⓘ

Jeigu išjungsite ir vėl įjungsite prietaisą, belaidis ryšys automatiškai išsijungs.

Norėdami pašalinti belaidžio ryšio prisijungimo duomenis, kelias sekundes palaikykite paspaudę mygtukus ir , iki išgirsite antrąjį garsinį signalą. Ekrane kelias sekundes matysite --- simbolį.

10.4 Nuotolinis paleidimas

Nuotolinio paleidimo funkcija leidžia paleisti ciklą nuotoliniu būdu.

ⓘ

Nuotolinis valdymas aktyvinamas automatiškai, kai paspaudžiate mygtuką Pradžia / pristabdymas programai paleisti; skalbimo programą taip pat galima paleisti nuotoliniu būdu.

Kai įdiegta programa ir yra belaidis ryšys, taip pat galite aktyvinti nuotolinį paleidimą:

1. Palieskite mygtuką Nuotolinis ir ekrane kelias sekundes bus rodomas indikatorius APP.

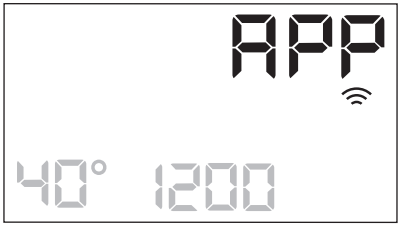

2. Palieskite mygtuką Pradžia / pristabdymas, kad suaktyvintumėte nuotolinį paleidimą prieš nustojant mirksėti indikatoriui APP.

Programų suvestinės ekrane rodomi indikatoriai ir ir durelės yra užrakintos. Dabar galite nuotoliniu būdu paleisti programą.

ⓘ

Liečiant mygtuką Pradžia / pristabdymas ▷‖, kai indikatorius APP nustoja mirksėti, nuotolinis paleidimas neaktyvinamas, bet nustatyta programa paleidžiama.

Norėdami atjungti nuotolinį paleidimą, bakstelėkite mygtuką Nuotolinis and ir patvirtindami paspauskite mygtuką Pradžia / pristabdymas ▷‖.

ⓘ

Atkurta padėtis • išjungia nuotolinį paleidimą.

10.5 Atnaujinimas belaidžiu būdu

Programėlė gali paraginti atlikti prietaiso atnaujinimą.

Programai veikiant programėlė informuos, kad atnaujinimas bus pradėtas programai pasibaigus.

Atnaujinimo metu prietaiso ekrane rodoma UPd.

Neišjunkite prietaiso ir neištraukite jo kištuko, kai jis atnaujinamas.

Prietaisą vėl bus galima naudoti baigus atnaujinimą be jokio pranešimo apie sėkmingą atnaujinimą.

Jeigu įvyksta klaida, prietaiso ekrane rodoma Err: paspauskite bet kurį mygtuką arba pasukite rankenėlę, kad prietaisas vėl įprastai veiktų.

11. NUSTATYMAI

11.1 Garsiniai signalai

Šiame prietaise suveikia skirtingi garso signalai, kai:

- Įjungiate prietaisą (išskirtinis trumpas signalas).
- Išjungiate prietaisą (išskirtinis trumpas signalas).
- Paliečiate mygtukus (paspaudimo garsas).
- Netinkamai pasirenkate (3 trumpi signalai).
- Programa baigta (maždaug 1 minutės trukmės garsų seka).
- Sugenda prietaisas (maždaug 5 minučių trukmės trumpų garsų seka).

Jei norite **išjungti/įjungti** programos pabaigos garso signalus, maždaug 2 sekundes palaikykite palietę mygtukus ⊔ ir . Ekrane matysite On/Off

ⓘ

Jei garso signalus išjungsite, prietaiso gedimo atveju jie vis tiek veiks.

11.2 Apsaugos nuo vaikų užraktas

Naudodamiesi šia funkcija apsaugosite prietaisą nuo vaikų.

Norėdami **įjungti / išjungti** šią parinktį, palaikykite nuspaudę mygtuką , kol ekrane **įsijungs / užges**.

Prietaise ši parinktis bus numatytoji ir jį išjungus.

11.3 Veikimo valandų skaitiklis

Bendrą prietaiso veikimo laiką valandomis galima pamatyti įjungus prietaisą. Šis skaitiklis skaičiuoja ciklų veikimo laiką (tačiau neskaičiuojamos pauzės ar atidėto paleidimo laikai). Jei norite pamatyti šią reikšmę, atlikite toliau nurodytus veiksmus.

1. Paspauskite Įjungti / išjungti ⏻ mygtuką, kad įjungtumėte prietaisą.
2. Programų pasirinkimo rankenėle pasirinkite bet kurią programą.
3. Kelias sekundes palaikykite nuspaudę mygtukus ir (per 10 sekundžių po įjungimo; vėliau ši mygtukų kombinacija įjungia arba išjungia garsinius signalus).

4. Po 3 sekundžių ekrane matysite, kiek valandų prietaisas jau veikė, pvz., jei prietaisas veikė 1276 valandas, ekrane iš pradžių 2 sekundes matysite užrašą Hr, tada 2 sekundes skaičių 12 (tūkstančius ir šimtus), o pabaigoje 76 (dešimtis ir vienetus).

ⓘ

Jei parodyti skaitiklio reikšmės nepavyktų (dėl netinkamai pasirinkto laiko, programos ar mygtukų derinio), išjunkite prietaisą ir pabandykite dar kartą.

11.4 Gamyklos nuostatos

Ši funkcija leidžia atkurti numatytąsias gamyklines parinktis. Jei norite **įjungti** šią funkciją, atlikite šiuos veiksmus:

1. Paspauskite Įjungti / išjungti ⏻ mygtuką, kad įjungtumėte prietaisą.
2. Programų pasirinkimo rankenėle pasirinkite bet kurią programą.
3.
4. Kelias sekundes palaikykite nuspaudę mygtukus 🔊 ir 🌧 (per 10 sekundžių po įjungimo; vėliau ši mygtukų kombinacija įjungia arba išjungia garsinius signalus).
5. Ekrane maždaug 5 sekundes matysite – – –.

ⓘ

Jei parodyti skaitiklio reikšmės nepavyktų (dėl netinkamai pasirinkto laiko, programos ar mygtukų derinio), išjunkite prietaisą ir pabandykite dar kartą.

12. KASDIENIS NAUDOJIMAS

⚠ **ĮSPĖJIMAS!**

Žr. saugos skyrius.

12.1 Prietaiso įjungimas

1. Maitinimo laido kištuką įjunkite į tinklo lizdą.
2. Atsukite vandens čiaupą.
3. Norėdami įjungti prietaisą, kelias sekundes palaikykite nuspaustą mygtuką Įjungti / išjungti .

Pasigirs trumpas signalas.

12.2 Skalbinių įdėjimas

1. Atidarykite prietaiso dureles.
2. Prieš dėdami skalbinius į prietaisą, ištuštinkite kišenes ir išlankstykite juos.
3. Skalbinius į būgną dėkite po vieną.

Nedėkite per daug skalbinių į būgną.

4. Gerai uždarykite dureles.

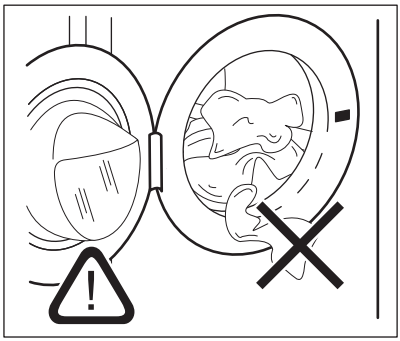

⚠ **DĖMESIO**

-Patikrinkite, ar skalbinių neįstrigo tarp tarpiklio ir durelių, kad išvengtumėte vandens nuotėkio ir skalbinių sugadinimo.

-Plaunant stipriai alyvuotas, riebias dėmes arba naudojant kvepalus, gali būti pažeistos skalbimo mašinos guminės dalys.

12.3 Skalbimo priemonių ir priedų pildymas rankomis

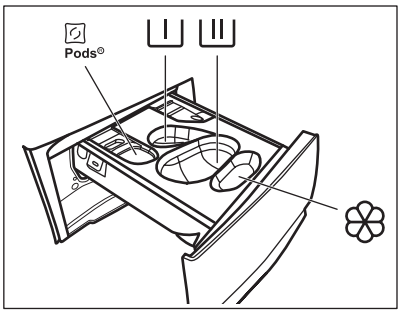

– skyrelis skalbimo priemonės kapsulėms (iki 2 kapsulių). Jei naudojate tabletes būtinai įjunkite funkciją Pods®.

– mirkymo ciklo skyrelis (tik milteliams).

– skalbimo ciklo skyrelis (tik milteliams).

Jei ketinate naudoti šį skyrelį, būtinai išjunkite funkciją Pods®.

Jei naudojate skalbimo skystį, įdėkite jam skirtą indelį .

– audinių minkštiklio ir kitų skystų priemonių (pvz. krakmolo) skyrelis.

MAX – visuomet laikykitės ant skalbimo priemonės pakuotės pateiktų nurodymų, tačiau rekomenduojame niekada neviršyti nurodyto didžiausio kiekio (**MAX**). Šis kiekis užtikrins geriausius skalbimo rezultatus.

Po skalbimo ciklo, jeigu reikia, pašalinkite visus skalbimo priemonių likučius iš skalbimo priemonių dalytuvo.

Laikykitės šių nurodymų

1. Atidarykite skalbimo priemonės dalytuvą.

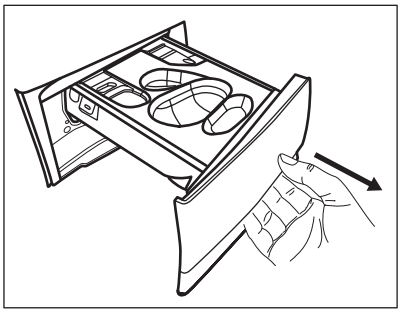

2. Jei renkatės mirkymo ciklą, skalbimo miltelius supilkite į skyrelį .

3. Pagrindiniam skalbimo ciklui skyrelį pasirinkite pagal naudojamos skalbimo priemonės tipą.

a) Į skyrelį įpilkite **skalbimo miltelių**.

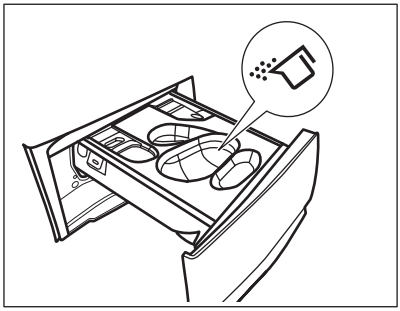

b) Į tą patį skyrelį įdėkite atitinkamą indelį ir įpilkite **skalbimo skysčio**.

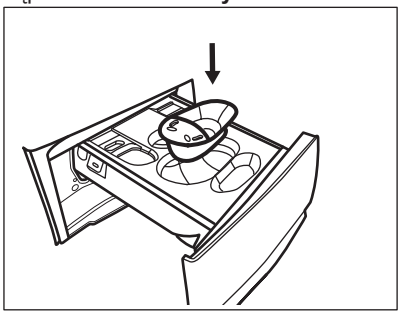

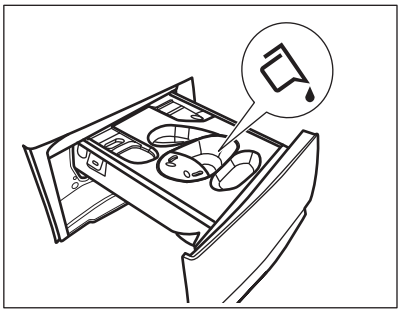

c) Į skyrelį įdėkite **tabletes**. Būtinai įjunkite funkciją Pods®.

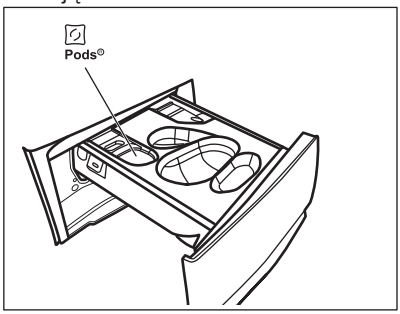

4. Į skyrelį įpilkite audinių minkštiklio.
5. Uždarykite ploviklio dalytuvą.

12.4 Programos nustatymas

1. Sukdami programų pasirinkimo ratuką pasirinkite norimą skalbimo programą.

Mirksės Pradžia / pristabdymas mygtuko indikatorius.
Ekrane bus rodoma orientacinė programos trukmė.

2. Norėdami pakeisti temperatūrą ir (arba) gręžimo greitį, palieskite atitinkamus mygtukus.
3. Galite rinktis vieną ar iš karto kelias papildomas funkcijas. Ekrane įsijungs atitinkamų funkcijų indikatoriai ir pasikeis programos informacija.

Jeigu pasirinkimas **negalimas**, pasigirs signalas ir ekrane pamatysite **– – –**.

12.5 Papildoma informacija apie kasdienį naudojimą

SensiCare System skalbinių kiekio nustatymas
SensiCare System automatiškai koreguoja programos trukmę pagal skalbinių kiekį būgne, kad per trumpą laiką pasiektumėte puikių skalbimo rezultatų. Prietaisas per 30 sekundžių nustatys skalbinių kiekį. Programose, kuriose galima naudoti „Laiko valdymas“, šio etapo metu ekrane rodoma paprasta animacija. Būgnas šiek tiek pasisuks. Nustačius skalbinių svorį, **jei būgnas yra perkrautas**, ekrane mirksės **MAX** indikatorius. Galite pristabdyti prietaisą ir išimti perteklinius drabužius. Jeigu ne, plovimo programa vis tiek bus paleista. Maždaug po 20 min programos trukmė gali pasikeisti priklausomai nuo to, kiek vandens sugeria skalbiniai. SensiCare System trumpųjų ciklų programose neveikia.

Programos paleidimas

Palieskite Pradžia / pristabdymas mygtuką, kad paleistumėte programą. Atitinkamas indikatorius nustos mirksėti ir švies nuolat. Durelės užsirakins ir programa prasidės. Ekrane rodomas indikatorius „Programa paleidžiama, durelės užrakintos“.

Ekrane rodomas indikatorius .

Atidėtas programos paleidimas
1. Paspauskite mygtuką Atidėtas paleidimas tiek kartų, kad valdymo skydelyje matytumėte pageidaujamą atidėto įjungimo laiką.

2. Palieskite mygtuką Pradžia / pristabdymas . Prietaiso durelės užsirakins ir prasidės atidėto paleidimo atskaita. Pasibaigus pasirinktam laikui programa pasileis automatiškai.

Programos sustabdymas ir nustatymų keitimas.
1. Kai programa vykdoma, galite keisti tik kelias parinktis. Palieskite mygtuką Pradžia / pristabdymas.

2. Pakeiskite parinktį. Ekrane rodoma informacija atitinkamai pasikeis.

3. Dar kartą palieskite Pradžia / pristabdymas. Skalbimo programa veiks toliau.

Paleistos programos atšaukimas

- Norėdami atšaukti programą ir išjungti prietaisą, paspauskite Įjungti / išjungti mygtuką. Norėdami vėl įjungti prietaisą, dar kartą paspauskite.
- Pasukite pasirinkimo rankenėlę į padėtį „reset“ (atkurti) ir įjunkite • . Palaukite 2 sekundes. Dabar galite pasirinkti naują skalbimo programą.

Programos pabaiga

- Prietaisas išsijungia automatiškai. Valdymo skydelyje pasirodys 0:00. Suveikia garsinis signalas (jeigu įjungtas).
- Išsijungs mygtuko Pradžia / pristabdymas ▷‖ indikatorius. Išsijungia užrakintų durelių ⊸▯ ir durelės atrakinamos. Dėl nesusiglamžymo fazės prietaisas toliau veikia maždaug 30 minučių ar ilgiau. Toliau šviečia indikatorius 👕. Skalbinius galite išimti bet kuriuo metu.
- Norėdami išjungti prietaisą, spauskite ir kelias sekundes palaikykite nuspaudę mygtuką Įjungti / išjungti . Palikite dureles ir skalbimo priemonių stalčiuką atidarytus, kad neatsirastų pelėsis ir nemalonus kvapas.

Vandens išleidimas pasibaigus ciklui

Jeigu pasirinkote programą arba parinktį, kuri neišleidžia paskutinio skalavimo vandens, nepamirškite jo išleisti:

- Palieskite Gręžimas mygtuką, kad sumažintumėte prietaiso rekomenduojamą skalbinių gręžimo greitį.
- Paspauskite Pradžia / pristabdymas ▷‖.
- Programai pasibaigus ir užrakintų durelių indikatoriui ⊸▯ užgesus, galite atidaryti dureles.
- Įjungti / išjungti prietaisui išjungti.

Budėjimo funkcija

Budėjimo funkcija automatiškai išjungs prietaisą, kad be reikalo neeikvotumėte energijos.

13. VALYMAS IR PRIEŽIŪRA

⚠ **ĮSPĖJIMAS!**

Žr. saugos skyrius.

13.1 Reguliaraus valymo grafikas

Reguliariai valykite prietaisą, kad juo galėtumėte ilgiau naudotis.

Kiekvieną kartą pasinaudoję prietaisu palikite dureles ir ploviklio dozatorių šiek tiek pravirus, kad prietaiso vidus vėdintųsi ir neatsirastų pelėsis ar blogas kvapas.

Jeigu prietaisu ilgesnį laiką nesinaudosite, užsukite vandens čiaupą ir atjunkite prietaisą nuo maitinimo tinklo.

Orientacinis profilaktinio valymo tvarkaraštis:

Kalkių nuosėdų šalinimas	Du kartus per metus
Profilaktinis skalbimo ciklas	Vieną kartą per mėnesį
Valyti durelių sandarinimo gumas	Kas du mėnesius
Valyti būgną	Kas du mėnesius
Valyti skalbimo priemonės dalytuvą	Kas du mėnesius
Valyti išleidimo siurblio filtrą	Du kartus per metus
Valyti vandens tiekimo žarną ir vožtuvo filtrą	Du kartus per metus

Šiuose paragrafuose paaiškinama, kaip turėtumėte valyti kiekvieną dalį.

13.2 Pašalinių daiktų išėmimas

ⓘ

Prieš vykdydami ciklą, įsitikinkite, kad kišenės būtų tuščios, o visi laisvi elementai surišti.

Išimkite visus pašalinius daiktus (pavyzdžiui, metalines sąvaržėles, sagas, monetas ir pan.), kuriuos galite rasti durelių tarpiklyje, filtruose ir būgne. Žr. „Dviejų juostelių durelių sandariklis“, „Būgno valymas“, „Vandens

išleidimo siurblio valymas“ ir „Vandens įleidimo žarnos ir vožtuvo filtro valymas“. Atsargiai elkitės su užuolaidomis. Nuimkite kabliukus ir sudėkite užuolaidas į skalbimo maišelį arba pagalvės užvalkalą. Jeigu reikia, kreipkitės į įgaliotąjį techninės priežiūros centrą.

13.3 Valymas iš išorės

Prietaisą valykite tik švelniu muilu ir šiltu vandeniu. Kruopščiai nusausinkite visus paviršius. Nenaudokite šveitimo kempinių arba bet kokios braižančios medžiagos.

⚠ DĖMESIO

Valymui nenaudokite alkoholio, tirpiklių arba cheminių priemonių.

⚠ DĖMESIO

Nevalykite metalinių paviršių chloro pagrindo plovikliu.

13.4 Kalkių nuosėdų šalinimas

ⓘ

Jei jūsų namuose vandentiekio vandens kietumas yra vidutinis arba didelis, rekomenduojame naudoti kalkių šalinimo priemonę skalbimo mašinoms.

Reguliariai tikrinkite, ar būgne nėra kalkių nuosėdų.

Įprastose skalbimo priemonėse jau yra vandens minkštinimo medžiagų, bet mes rekomenduojame kartais paleisti tuščio būgno su kalkių nuosėdų šalinimo priemone ciklą.

ⓘ

Visuomet vadovaukitės nurodymais, pateiktais ant šios priemonės pakuotės.

13.5 Profilaktinis skalbimo ciklas

Dėl kartotinio ir ilgalaikio žemos temperatūros programų naudojimo gali susidaryti skalbimo priemonių nuosėdų, likti pūkų, būgno viduje pradėti augti bakterijos. Dėl to gali atsirasti blogas kvapas ir pelėsis. Norėdami pašalinti šias nuosėdas ir išvalyti prietaiso vidų, reguliariai atlikite techninės priežiūros skalbimo ciklą (bent kartą per mėnesį):

ⓘ

Žr. paragrafą „Būgno valymas“.

13.6 Durelių sandariklis su dviguba gaudykle

Šis prietaisas suprojektuotas su **savaime išsivalančia vandens išleidimo sistema**, leidžiančia nuo drabužių atsiskyrusius pūkelius išleisti kartu su vandeniu. Reguliariai tikrinkite sandariklį ir, jei reikia, išvalykite, kaip aprašyta toliau pateiktoje schemoje. Ciklo pabaigoje galima atgauti monetas, sagas, kitus mažus daiktus.

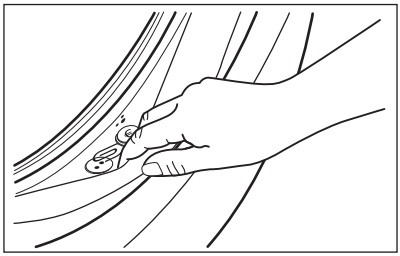

Valykite jį, kai reikia, naudodami kreminę valymo priemonę su amoniaku, nebraižydami sandariklio paviršiaus.

ⓘ

Visuomet laikykitės ant pakuotės pateiktų nurodymų.

Patikrinkite ir pašalinkite objektus (jei yra), kurie gali pakliūti į sulenkimą.

Pasirūpinkite, kad tarp durelių ir tarpinės nebūtų jokių skalbinių.

Pasibaigus skalbimo programai drėgna servetėle nuvalykite durų tarpinę nuo purvo ir vandens.

13.7 Būgno valymas

Reguliariai tikrinkite būgną, kad nesusidarytų nepageidaujamų nuosėdų.

Rūdžių nuosėdų ant būgno gali atsirasti dėl rūdijančių svetimkūnių, kurių yra geležingame vandentiekio vandenyje

Išvalykite būgną nerūdijančiajam plienui valyti skirtais specialiais valikliais.

ⓘ

Visuomet vadovaukitės nurodymais, pateiktais ant šios priemonės pakuotės. Nevalykite būgno rūgštiniais kalkių šalinimo gaminiais, šveičiamosiomis priemonėmis su chloru arba plieniniais šveitikliais.

Kruopštus valymas:

1. Išimkite visus skalbinius iš būgno.
2. Paleiskite Cottons programą su aukščiausia temperatūra.
3. Į tuščią būgną įdėkite nedidelį kiekį skalbiamųjų miltelių, kad išplautumėte likučius.

ⓘ

Kartais skalbimo ciklo pabaigoje ekrane gali būti rodoma piktograma ⁘: tai yra rekomendacija atlikti būgno valymą. Atlikus būgno valymą, piktograma išnyksta.

13.8 Skalbimo priemonės dalytuvo valymas

Norėdami išvengti galimo išdžiuvusio skalbiklio arba audinių minkštiklio nuosėdų susidarymo skalbimo priemonių dalytuve, kas du mėnesius atlikite šią valymo procedūrą, kaip paaiškinta šiose schemose:

1. Atidarykite skalbimo priemonės dalytuvą. Paspauskite skląstį žemyn, kaip parodyta paveikslėlyje, ir ištraukite jį.

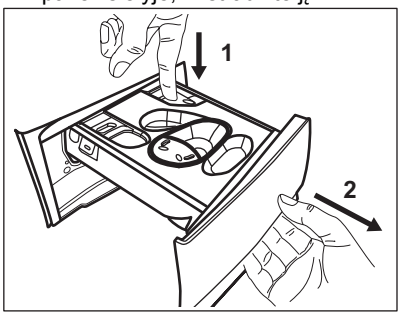

2. jei įdėtas skystos skalbimo priemonės rezervuaras, ištraukite jį.

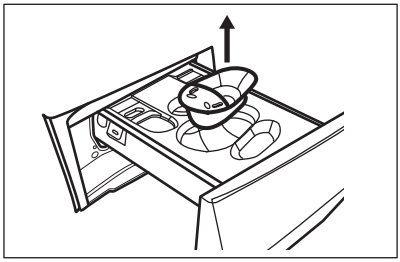

3. Pakelkite viršutinį skyrių dangtelį, kad jį galėtumėte nuimti.

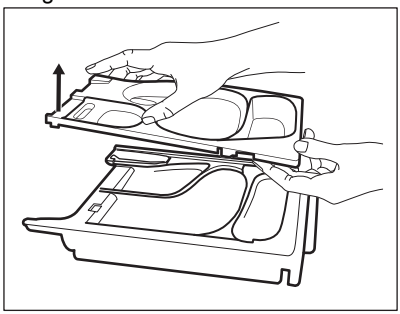

4. Po tekančiu vandeniu išplaukite skalbimo priemonės stalčiuką ir išimamas jo dalis.

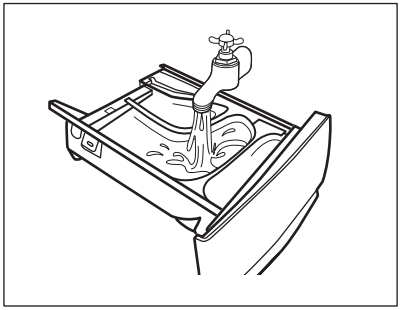

5. Viršutinėje ir apatinėje griovelio dalyje neturi likti nė trupučio skalbimo priemonės. Išėmai valyti naudokite mažą šepetėlį.

⚠ **DĖMESIO**

Nenaudokite aštrių objektų ar metalinių šepečių ir kempinių.

Viršutinėje ir apatinėje griovelio dalyje neturi likti nė trupučio skalbimo priemonės. Išėmai valyti naudokite mažą šepetėlį.

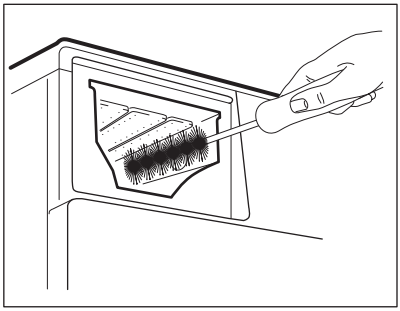

6. Apverskite dalytuvą ir atidarykite apatinį dangtį, kaip parodyta paveikslėlyje.

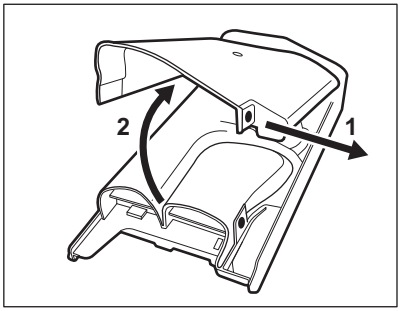

7. Patikrinkite, ar iš konvejerio buvo pašalinti visi skalbimo priemonės likučiai. Naudokite tik minkštas drėgnas šluostes.
8. Vėl uždėkite apatinį dangtį, sulygiuodami jo skyles su stalčiaus kabliukais, kaip parodyta paveikslėlyje. Darykite, kol išgirsite spragtelėjimą.

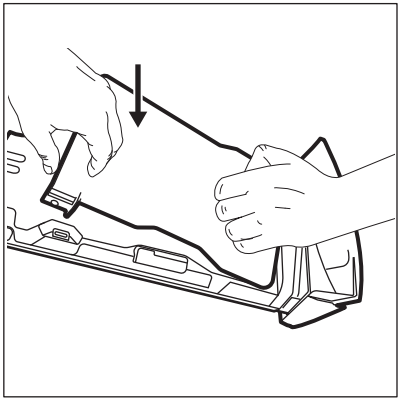

⚠ DĖMESIO

Paspauskite apatinį dangtelį, kaip parodyta paveikslėlyje. Patikrinkite, ar jis tinkamai uždarytas.

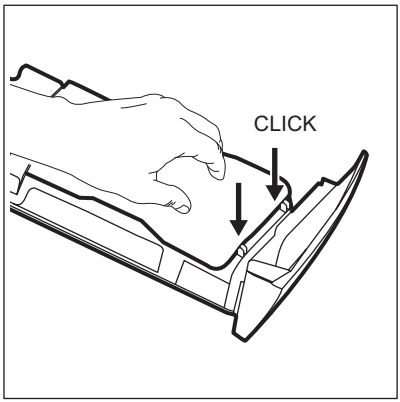

9. Vėl surinkite stalčių:
   a. Uždėkite apatinį dangtį ir spauskite, kol pasigirs spragtelėjimas.
   b. Uždėkite apatinį dangtelį ir paspauskite, kol išgirsite spragtelėjimą.
   c. Jeigu reikia, įdėkite skystos skalbimo priemonės indelį.
10. Įdėkite skalbimo priemonės stalčiuką ir kreipiamuosius bėgelius ir uždarykite. Paleiskite skalavimo programą su tuščiu būgnu.

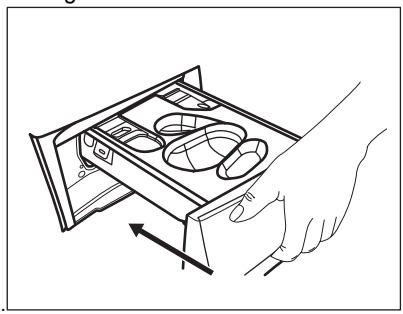

13.9 Išleidimo siurblio filtro valymas

Reguliariai tikrinkite vandens išleidimo siurblio filtrą ir įsitikinkite, kad jis švarus.

Išvalykite drenažinio siurblio filtrą, jei:

- Iš prietaiso neišbėga vanduo.

- Būgnas nesisuka.
- Dėl užstrigusios drenažo plūdės prietaisas skleidžia neįprastą triukšmą.
- Ekrane rodomas pavojaus kodas E20

⚠ ĮSPĖJIMAS!

- Ištraukite elektros laido kištuką iš sieninio lizdo.
- Nebandykite išimti filtro, kol prietaisas veikia.
- Nevalykite siurblio, jeigu prietaise esantis vanduo yra karštas. Palaukite, kol vanduo atvės.
- Kelis kartus pakartokite 3 veiksmą – uždarykite ir atidarykite vožtuvą, kol vanduo nustos tekėti.

Išimdami filtrą, turėkite šluostę, kuria galėtumėte iškart iššluostyti vandenį, jei išbėgs.

Vandens siurblio filtrą valykite taip, kaip nurodyta tolesnėse schemose.

1.

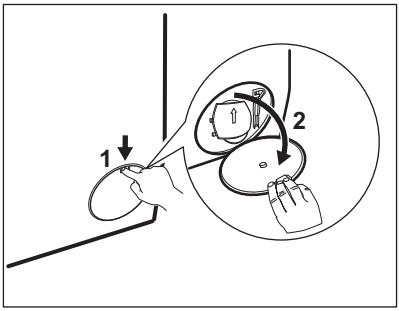

2.

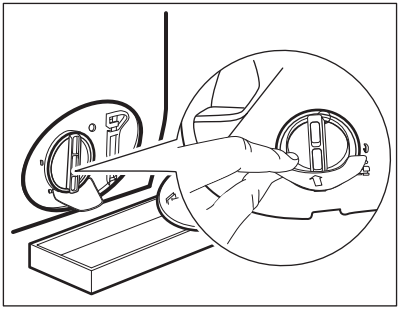

3.

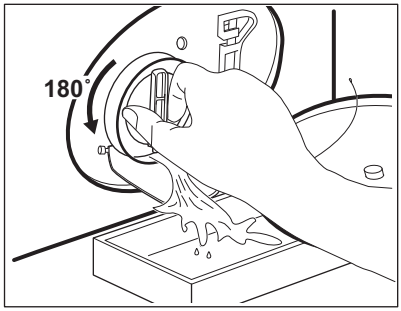

4.

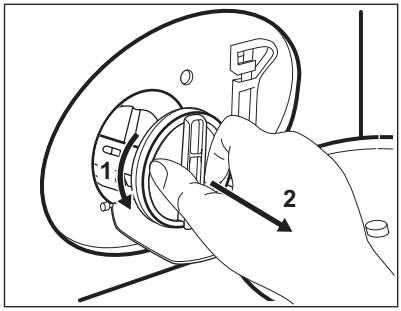

5.

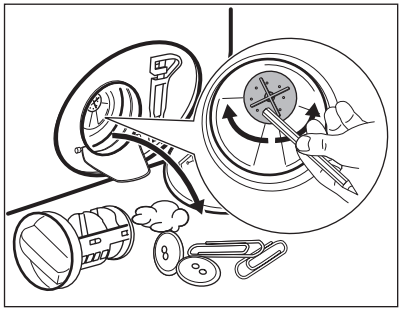

6.

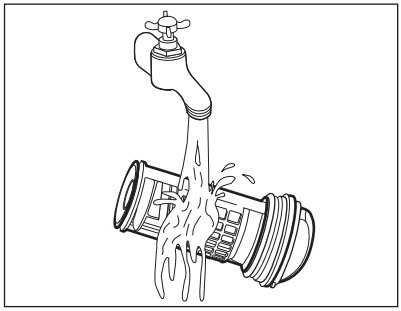

7.

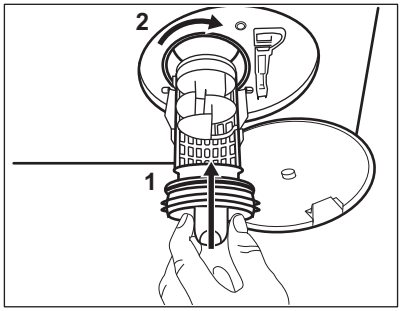

8.

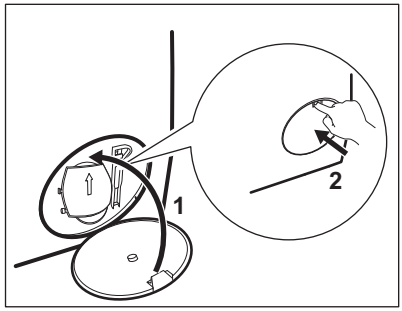

⚠ ĮSPĖJIMAS!

Patikrinkite, ar pasukta siurblio sparnuotė laisvai sukasi. Jeigu ne, kreipkitės į įgaliotąjį techninės priežiūros centrą. Taip pat patikimai užveržkite filtrą, kad nepratekėtų vanduo.

Išleidę vandenį avariniu būdu, privalote vėl įjungti vandens išleidimo sistemą:

1. Į pagrindinį skalbimo priemonių stalčiaus skyrių įpilkite 2 litrus vandens.
2. Paleiskite programą, kad išleistumėte vandenį.

13.10 Vandens tiekimo žarnos ir vožtuvo filtro valymas

ⓘ

Du kartus per metus rekomenduojama išvalyti vandens padavimo žarnos ir vožtuvo filtrus, kad būtų pašalintos juose susikaupusios nuosėdos. Norėdami išvalyti filtrus, atlikite toliau schemoje nurodytus veiksmus.

1.

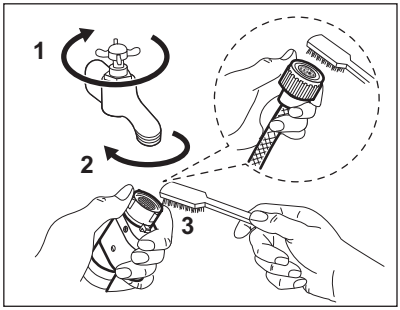

2.

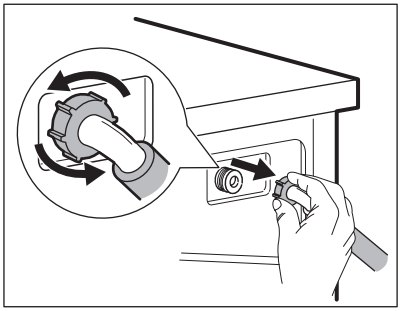

3.

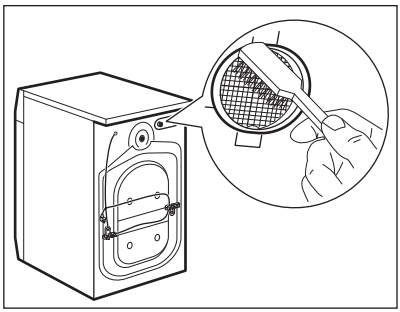

4.

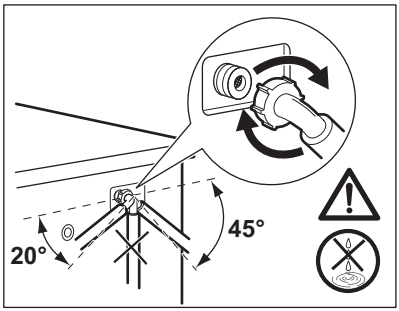

13.11 Avarinis vandens išleidimas

Jeigu iš prietaiso nepavyksta išleisti vandens, atlikite skyriuje „Vandens išleidimo siurblio valymas“ aprašytą procesą. Jei reikia, išvalykite siurblį.

Išleidę vandenį avariniu būdu, privalote vėl įjungti vandens išleidimo sistemą:

1. Į pagrindinį skalbimo priemonių stalčiaus skyrių įpilkite 2 litrus vandens.
2. Paleiskite programą, kad išleistumėte vandenį.

13.12 Apsauga nuo užšalimo

Jeigu prietaisas įrengtas tokioje vietoje, kur temperatūra gali nukristi apie 0 °C ir žemiau, išleiskite vandens įleidimo žarnoje ir vandens išleidimo siurblyje likusį vandenį.

1. Ištraukite elektros laido kištuką iš elektros lizdo.
2. Užsukite vandens čiaupą.
3. Įdėkite abu vandens įleidimo žarnos galus į indą ir palaukite, kol vanduo ištekės iš žarnos.
4. Išvalykite vandens išleidimo siurblį. Žr. skyrių, kaip išleisti vandenį avariniu būdu.
5. Kai vandens išleidimo siurblys tuščias, vėl prijunkite vandens įleidimo žarną.

⚠ ĮSPĖJIMAS!

Jeigu vėl norėsite naudoti prietaisą, įsitikinkite, kad aplinkos temperatūra būtų aukštesnė nei 0 °C.
Gamintojas neatsako už žalą, padarytą dėl žemos temperatūros.

14. SĄNAUDŲ VERTĖS

14.1 Komentaras

ⓘ

Kartu su prietaisu pateiktas energijos duomenų lipdukas su QR kodu, kuris yra nuoroda į ES EPREL duomenų bazėje saugomą informaciją apie prietaiso eksploatacines charakteristikas. Išsaugokite energijos duomenų lentelę kartu su naudotojo vadovu ir visais kitais su šiuo prietaisu tiekiamais dokumentais.
Tą pačią informaciją kaip ir techninių duomenų lentelėje taip pat galite rasti EPREL puslapyje https://eprel.ec.europa.eu, kur turėsite nurodyti prietaiso modelio pavadinimą ir gaminio numerį.
Vertės ir programos trukmė gali skirtis, atsižvelgiant į skirtingas sąlygas (pvz., kambario temperatūrą, vandens temperatūrą ir slėgį, skalbinių kiekį ir rūšį, maitinimo įtampą) ir taip pat, jei pakeisite programos numatytąją parinktį.

Pagal Komisijos reglamentą (ES) 2019/2023

Eco 40-60 programa	kg	kWh	Litrai	hh:mm	% 1)	°C	aps./min.2)
Pilna įkrova	9	0.675	61.0	3:48	53.00	35	1351
Pusė įkrovos	4,5	0.380	46.0	2:53	53.00	28	1351
Ketvirtis įkrovos	2,5	0.165	31.0	2:50	54.00	24	1351

1) Likutinė drėgmė pasibaigus gręžimo fazei. Kuo didesnis gręžimo greitis, tuo didesnis triukšmas ir mažesnė likutinė drėgmė.

2) Maksimalus gręžimo greitis.

Įprastos programos

ⓘ

Šios vertės yra tik orientacinio pobūdžio.

Programa	kg	kWh	Litrai	hh:mm	% 1)	°C	aps./min.2)
Cottons **3)** 90 °C	9	2.70	100.0	3:30	52.00	85	1400
Cottons 60 °C	9	1.70	95.0	3:10	52.00	55	1400
Cottons 20° **4)** 20 °C	9	0.35	95.0	3:00	52.00	20	1400
Synthetics 40 °C	3	0.55	55.0	2:10	35.00	40	1200
Delicates **5)** 30 °C	2	0.35	55.0	1:10	35.00	30	1200
Wool/Silk 30 °C	1,5	0.25	50.0	1:10	30.00	30	1200

1) Likutinė drėgmė pasibaigus gręžimo fazei. Kuo didesnis gręžimo greitis, tuo didesnis triukšmas ir mažesnė likutinė drėgmė.

2) Gręžimo greičio indikatorius.

3) Tinka skalbti labai nešvarius tekstilės gaminius.

4) Tinka skalbti nestipriai suteptus medvilninius, sintetinius ir maišytus audinius.

5) Skalbimo ciklas truks tiek pat, kiek ir nestipriai suteptų skalbinių ciklas.

Energijos sąnaudos skirtingais režimais

Išjungta (W)	Budėjimas (W)	Atidėtas paleidimas (W)	Veikimas tinkle budėjimo režimu (W)
0.50	0.50	4.00	2.00 **1)**

Išjungta (W)	Budėjimas (W)	Atidėtas paleidimas (W)	Veikimas tinkle budėjimo režimu (W)
Ilgiausias laikas iki išjungimo / budėjimo režimo yra 15 minučių.			

1) Funkcijos energijos sąnaudos per metus siekia maždaug 17,5 kWh. Jei norite išjungti šią funkciją, žr. skyrių „Susiejimas per „Wi-Fi“.

15. SPARTUSIS VADOVAS

15.1 Kasdienis naudojimas

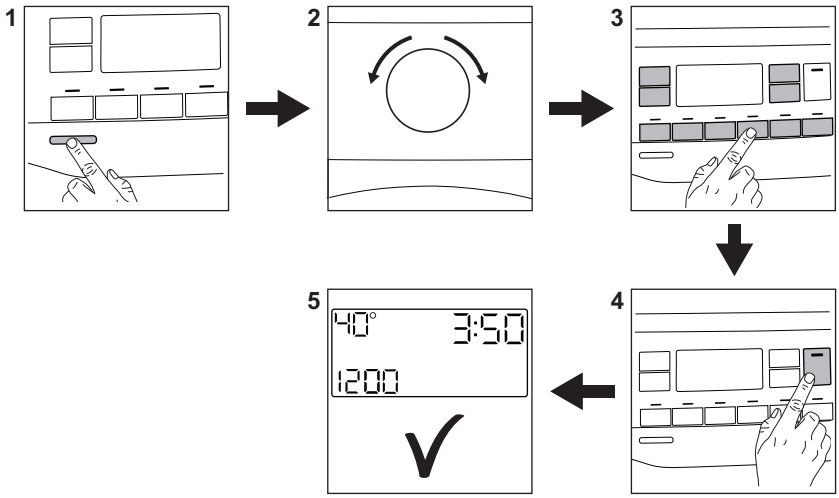

- Maitinimo laido kištuką įjunkite į tinklo lizdą.
- Atsukite vandens čiaupą.
- Įdėkite skalbinius.
- Įpilkite skalbimo priemonės ir kitų apdorojimo priemonių į tinkamą skalbiklio dozatoriaus skyrelį.
  - Jeigu norite įjungti prietaisą, paspauskite mygtuką Įjungti / išjungti ⏻ (1). Pasukite programų pasirinkimo ratuką, kad nustatytumėte norimą programą (2). Nustatykite norimas parinktis atitinkamais jutikliniais mygtukais (3).
  - Norėdami pradėti programą, palieskite mygtuką Pradžia / pristabdymas ▷‖ (4). Prietaisas pradeda veikti (5).
- Programai pasibaigus išimkite skalbinius, kad nesusiglamžytų.
- Jei prietaisą norite išjungti, paspauskite mygtuką Įjungti / išjungti ⏻.

15.2 Valymas ir priežiūra

Reguliariai valykite prietaisą, kad juo galėtumėte naudotis ilgiau.

Kiekvieną kartą pasinaudoję prietaisu palikite dureles ir ploviklio dozatorių šiek tiek pravirus, kad prietaiso vidus vėdintųsi ir neatsirastų pelėsis ar blogas kvapas.

Jeigu prietaisu ilgesnį laiką nesinaudosite, užsukite vandens čiaupą ir atjunkite prietaisą nuo maitinimo tinklo.

Kalkių nuosėdų šalinimas	Du kartus per metus
Profilaktinis skalbimo ciklas	Vieną kartą per mėnesį
Valyti durelių sandarinimo gumas	Kas du mėnesius
Valyti būgną	Kas du mėnesius
Valyti skalbimo priemonės dalytuvą	Kas du mėnesius
Valyti išleidimo siurblio filtrą	Du kartus per metus
Valyti vandens tiekimo žarną ir vožtuvo filtrą	Du kartus per metus

Šiuose paragrafuose paaiškinama, kaip turėtumėte valyti kiekvieną dalį.

Durelių sandariklis su dviguba gaudykle
Šis prietaisas suprojektuotas su **savaime išsivalančia vandens išleidimo sistema**, leidžiančia nuo drabužių atsiskyrusius pūkelius išleisti kartu su vandeniu. Reguliariai tikrinkite sandariklį ir, jei reikia, išvalykite, kaip aprašyta toliau pateiktoje schemoje. Ciklo pabaigoje galima atgauti monetas, sagas, kitus mažus daiktus.

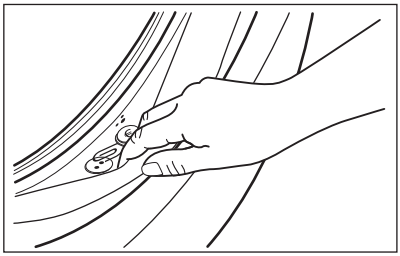

Valykite jį, kai reikia, naudodami kreminę valymo priemonę su amoniaku, nebraižydami sandariklio paviršiaus.

ⓘ

Visuomet laikykitės ant pakuotės pateiktų nurodymų.
Patikrinkite ir pašalinkite objektus (jei yra), kurie gali pakliūti į sulenkimą.
Pasirūpinkite, kad tarp durelių ir tarpinės nebūtų jokių skalbinių.
Pasibaigus skalbimo programai drėgna servetėle nuvalykite durų tarpinę nuo purvo ir vandens.

Pašalinių daiktų išėmimas

ⓘ

Prieš vykdydami ciklą, įsitikinkite, kad kišenės būtų tuščios, o visi laisvi elementai surišti.

Išimkite visus pašalinius daiktus (pavyzdžiui, metalines sąvaržėles, sagas, monetas ir pan.), kuriuos galite rasti durelių tarpiklyje, filtruose ir būgne. Jeigu reikia, kreipkitės į įgaliotąjį techninės priežiūros centrą.

Išleidimo siurblio filtro valymas
Reguliariai išvalykite filtrą ir, ypač, jei ekrane rodomas įspėjamasis kodas E20.

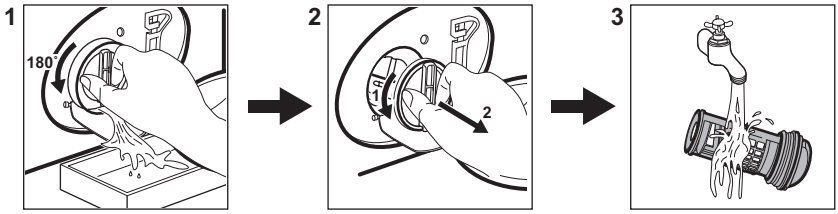

15.3 Programos

Programa	Skalbinių įkrova	Gaminio aprašymas
QuickCare 69min	5 kg	Medvilniniai ir sintetiniai skalbiniai. Ši programa leidžia greitai pasiekti puikių skalbimo rezultatų.
Cottons	9 kg	Balti ir spalvoti medvilniniai audiniai. Idealiai tinka normaliai ar stipriai suteptiems skalbiniams.
Synthetics	3 kg	Sintetiniai arba mišrūs audiniai.
Delicates	2 kg	Gležni audiniai, pavyzdžiui, akrilas, viskozė, poliesteris.
Wool/Silk	1,5 kg	Skalbyklėje ar rankomis skalbiami vilnoniai ir gležni audiniai.
Rapid 20min	3 kg	Mažai sutepti arba vieną kartą naudoti medvilniniai ir sintetiniai audiniai.
Steam Refresh	1 kg	Medvilninių ir sintetinių audinių susiglamžymai, kuriuos reikia pašalinti.
Spin/Drain	9 kg	Visi audiniai, išskyrus vilną ir labai gležnus audinius. Gręžimo ir vandens išleidimo programa.
Rinse	9 kg	Visi audiniai, išskyrus vilną ir labai gležnus audinius. Skalavimo ir gręžimo programa.
Sportswear	3 kg	Įvairi sportinė apranga.
Duvet	3 kg	Tamsūs medvilniniai ar mišrių audinių gaminiai.
Outdoor	2 kg **1)** 1 kg **2)**	Šiuolaikiški sportiniai lauko drabužiai.
Hygiene	9 kg	Balti medvilniniai skalbiniai. Ši programa pašalina daugiau nei 99,99 % bakterijų ir virusų **3)**
Eco 40-60 4)	9 kg	Balta ir spalvota medvilnė. Vidutiniškai sutepti drabužiai.

1) Skalbimo programa.

2) Skalbimo programa ir apsaugos nuo vandens savybių atkūrimo fazė.

3) Išbandyta su: „Staphylococcus aureus“, „Enterococcus faecium“, „Candida albicans“, „Pseudomonas aeruginosa“ ir „MS2 Bacteriophage“; bandymus 2021 m. atliko nepriklausoma laboratorija „Swissatest Testmaterialien AG“ (bandymų ataskaitos Nr. 202120117).

4) Pagal Komisijos reglamentą ES 2019/2023 šia 40 °C programa galima išskalbti vidutiniškai suteptus medvilninius skalbinius, kuriuos reikia skalbti 40 °C ar 60 °C temperatūroje, tame pačiame cikle.

ⓘ

Informacija apie pasiekiamą skalbinių temperatūrą, programos trukmę ir kitus duomenis pateikta skyriuje „Sąnaudų vertės“.
Energijos sąnaudų atžvilgiu veiksmingiausios programos paprastai yra tos, kurioms naudojama žemesnė temperatūra ir kurių trukmė ilgesnė.

Prietaiso prikrovimas iki **maksimalaus pajėgumo, nurodyto kiekvienai programai, padeda sumažinti energijos ir vandens sąnaudas**.

Skalbimo programas atitinkančios skalbimo priemonės

Programa	Universalūs milteliai 1)	Universali skysta skalbimo priemonė	Skysta skalbimo priemonė spalvotiems skalbiniams	Gležna vilna	Speciali
QuickCare 69min	--	▲	▲	--	--
Cottons	▲	▲	▲	--	--
Synthetics	▲	▲	▲	--	--
Delicates	--	--	--	▲	▲
Wool/Silk	--	--	--	▲	▲
Rapid 20min	--	▲	▲	--	--
Sportswear	--	▲	▲	--	▲
Duvet	--	--	--	▲	▲
Outdoor	--	--	--	▲	▲
Hygiene	▲	▲	--	--	▲
Eco 40-60	▲	▲	▲	--	--

1) Aukštesnės nei 60 °C temperatūros atveju rekomenduojame naudoti skalbimo miltelius.

-- = Nerekomenduojama
▲ = Rekomenduojama

15.4 Skalbimo priemonės rūšis ir kiekis.

- Naudokite tik specialiai skalbyklėms skirtas skalbimo ir kitas priemones: Visų pirma, laikykitės šių bendro pobūdžio taisyklių:
  - skalbimo milteliai (taip pat tabletės ir vienos dozės ruošiniai) visiems audinių tipams, išskyrus gležnus audinius. Geriau naudokite skalbiamuosius miltelius su balikliu baltiems skalbiniams ir skalbinių dezinfekavimui,
  - skysti skalbikliai (įskaitant vienos dozės skalbiklius), skirti žemos temperatūros programoms (iki 60 °C), visų tipų audiniams arba specialiai tik vilnai.
- Nemaišykite skirtingo tipo skalbimo priemonių.
- Šiais atvejais naudokite mažiau skalbimo priemonės:
  - skalbiate nedidelį kiekį skalbinių;
  - skalbiniai sutepti nestipriai.
  - skalbiant susidaro daug putų.

Nepakankamas skalbimo priemonės kiekis gali lemti:
- netenkinančius skalbimo rezultatus;
- skalbiniai gali papilkėti;
- riebaluotus drabužius;
- pelėsius prietaise.

Per didelis skalbimo priemonės kiekis gali lemti:
- pernelyg didelį putojimą;
- blogesnį skalbimo poveikį;
- nepakankamą skalavimą;
- didesnį poveikį aplinkai.

15.5 Prietaiso belaidžio ryšio konfigūravimas

1. Norėdami įjungti prietaisą, kelias sekundes palaikykite nuspaustą Įjungti / išjungti ⏻ mygtuką. Palaukite maždaug

10 sekundžių, prieš tęsdami belaidį konfigūravimą.

2. Programų pasirinkimo rankenėle pasirinkite programą.
3. Vienu metu kelias sekundes paspauskite ir palaikykite nuspaudę mygtukus ir , kol pasigirs spragtelėjimas. Atleiskite mygtukus. Ekrane 5 sekundes matysite On ir pradės mirksėti indikatorius.

Paleidžiamas belaidis modulis.

Įsitikinkite, kad programa paruošta ryšiui.

4. Maždaug po 10 sekundžių ekrane matysite AP (**prieigos tašką**).

Prieigos taškas bus atviras maždaug 5 minutes.

5. Sukonfigūruokite **programėlę** išmaniajame įrenginyje ir laikydamiesi nurodymų prijunkite prietaisą prie „Wi-Fi“ tinklo.
6. Jeigu sukonfigūruotos prijungimo galimybės, kai vėl rodomas informacijos apie programą ekranas, ekrane bus rodomas indikatorius .

Kaskart įjungus prietaisą, prietaisui prireiks maždaug 10 sekundžių automatiškai prisijungti prie tinklo. Kai indikatorius nustoja mirksėti, ryšys yra užmegztas.

Norėdami pašalinti belaidžio ryšio prisijungimo duomenis, kelis sekundes palaikykite paspaudę mygtukus ir , iki išgirsite antrąjį garsinį signalą: --- indikatorius.

Norėdami išjungti belaidį ryšį sukonfigūravę prisijungimą, vienu metu kelias sekundes palaikykite nuspaustus mygtukus ir , kol išgirsite pirmąjį garsinį signalą. Atleiskite mygtukus. Ekrane kelias sekundes matysite užrašą OFF .

Jeigu išjungsite ir vėl įjungsite prietaisą, belaidis ryšys automatiškai išsijungs.

„Wi-Fi“ ryšio nustatymas

„Wi-Fi“ modulio parametrai	
Dažnis	2.412–2.472 GHz Europos rinkai
Protokolas	IEEE 802.11b/g/n
Maksimali galia	< 20 dBm
Užšifravimas	WPA, WPA2, WPA3

15.6 Klaidų kodai ir galimi sutrikimai

Nepavyksta įjungti prietaiso arba prietaisas netikėtai nustoja veikęs. Iš pradžių pabandykite problemos sprendimą rasti patys (žr. lenteles).

⚠ ĮSPĖJIMAS!

Prieš atlikdami bet kokią patikrą, išjunkite prietaisą.

Gedimas	Sprendimas

E 10 Prietaisas neprisipildo vandeniu.	• Patikrinkite, ar atidarytas vandens čiaupas • Patikrinkite, ar pakankamas tiekiamo vandens slėgis. Susisiekite su vietine vandens tiekimo kompanija. • Patikrinkite, ar neužsikimšęs vandens čiaupas. • Patikrinkite, ar vandens tiekimo žarna nėra susiraizgiusi, pažeista ar užsilenkusi. • Patikrinkite, ar vandens tiekimo žarna tinkamai prijungta prie įvado. • Patikrinkite, ar neužsikimšę vandens tiekimo žarnos ir vožtuvo filtrai.
E20 Iš prietaiso neišbėga vanduo.	• Patikrinkite, ar neužsikimšo praustuvo čiaupas. • Patikrinkite, ar vandens tiekimo žarna nėra susiraizgiusi ar užsilenkusi. • Patikrinkite, ar neužsikimšęs vandens išleidimo filtras. Jei reikia, išvalykite filtrą. • Patikrinkite, ar vandens išleidimo žarna tinkamai sujungta. • Jei pasirinkote programą be vandens išleidimo, papildomai pridėkite vandens išleidimo fazę. Jeigu tarp pasirenkamų programų nėra vandens išleidimo programos, ją galite pasirinkti programėle. • Jei pasirinksite programą, kuri nesibaigia vandens išleidimu, papildomai pridėkite vandens išleidimo fazę.
E40 Prietaiso durelės atidarytos arba uždarytos netinkamai.	• Patikrinkite, ar tinkamai uždarytos durelės
E91 Vidinė triktis. Nėra ryšio tarp prietaiso elektroninių elementų.	• Programa nebuvo tinkamai baigta arba prietaisas per anksti išsijungė. Išjunkite ir vėl įjunkite prietaisą. • Jeigu vėl rodomas įspėjamasis kodas, kreipkitės į įgaliotąjį techninės priežiūros centrą.
EH0 Triktys elektros tiekimo tinkle.	• Palaukite, kol elektros tiekimas stabilizuosis.
EF0 Veikia apsauga nuo vandens nutekėjimo.	• Atjunkite prietaisą nuo elektros tinklo ir uždarykite vandens vožtuvą. Kreipkitės į įgaliotąjį techninės priežiūros centrą.
Jeigu problemos pašalinti nepavyksta, kreipkitės į įgaliotąjį techninės priežiūros centrą. Duomenys, kuriuos būtina pateikti techninės priežiūros centrui, nurodyti techninių duomenų lentelėje.	
*Kai kurie klaidų kodai gali neatsivaizduoti. Galimi pakeitimai neįspėjus.	

16. APLINKOS APSAUGA

Atiduokite perdirbti medžiagas, pažymėtas šiuo ženklu ♺. Išmeskite pakuotę į atitinkamą atliekų surinkimo konteinerį, kad ji būtų perdirbta. Padėkite saugoti aplinką bei žmonių sveikatą ir surinkti bei perdirbti elektros ir elektronikos prietaisų atliekas.

Neišmeskite šiuo ženklu pažymėtų prietaisų kartu su kitomis buitinėmis atliekomis. Atiduokite šį gaminį į vietos atliekų surinkimo punktą arba susisiekite su vietos savivaldybe dėl papildomos informacijos.